

СИЯНИЕ ПРИРОДЫ

1

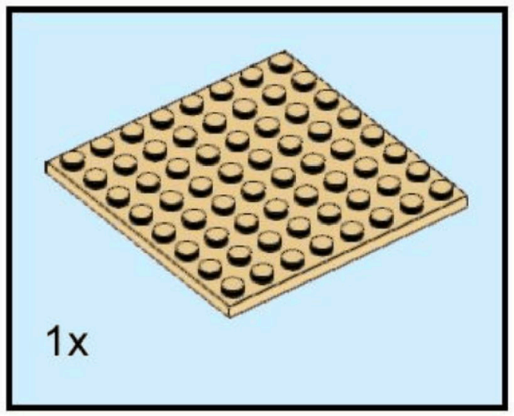

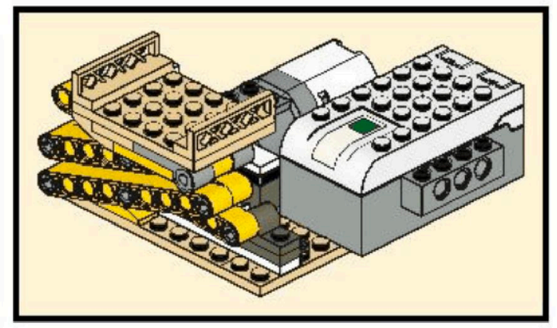

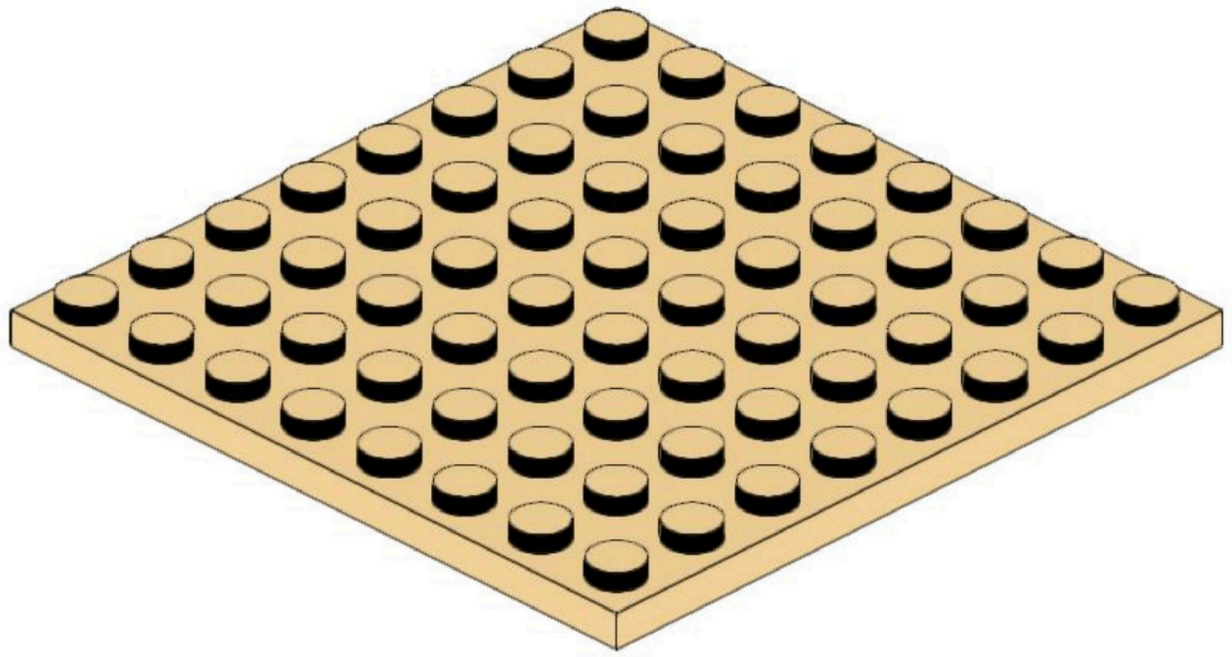

2

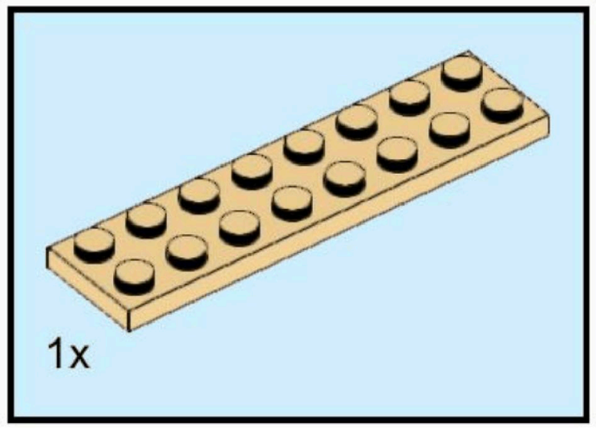
1x

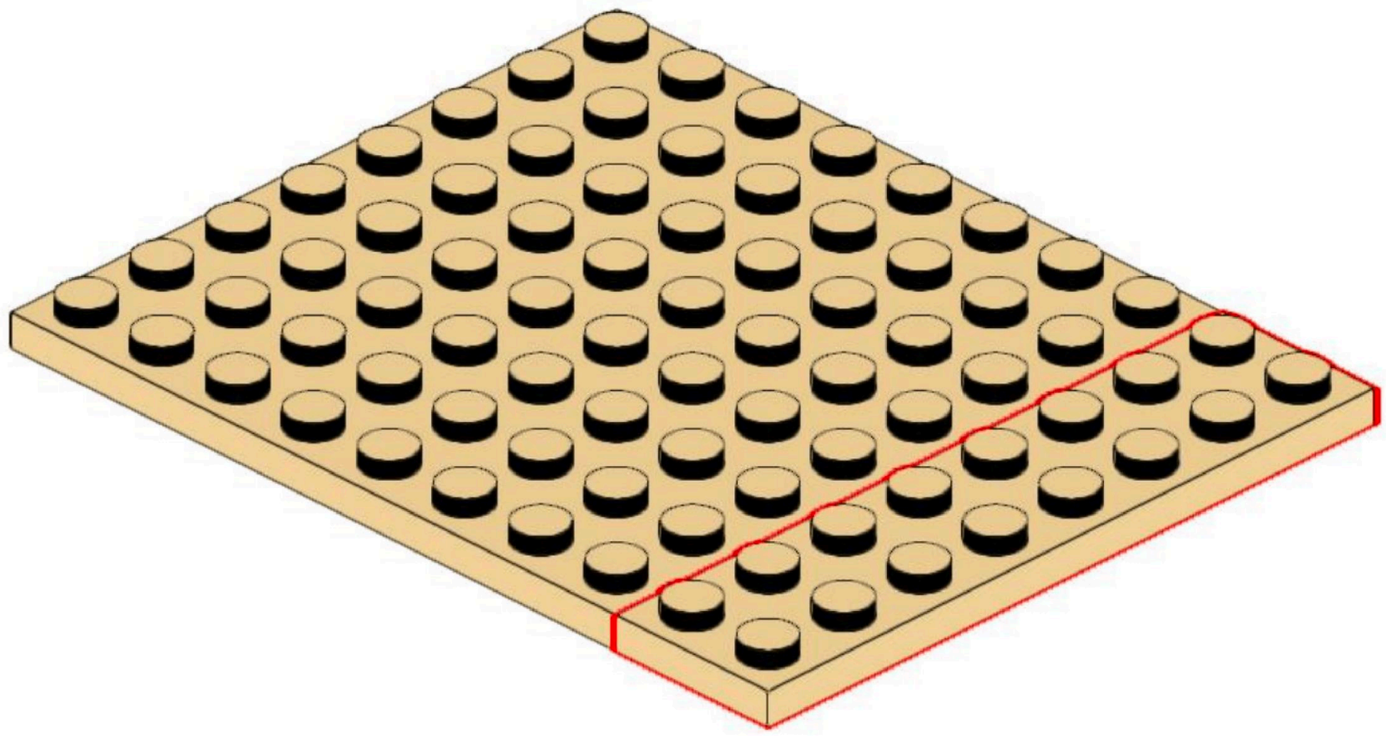

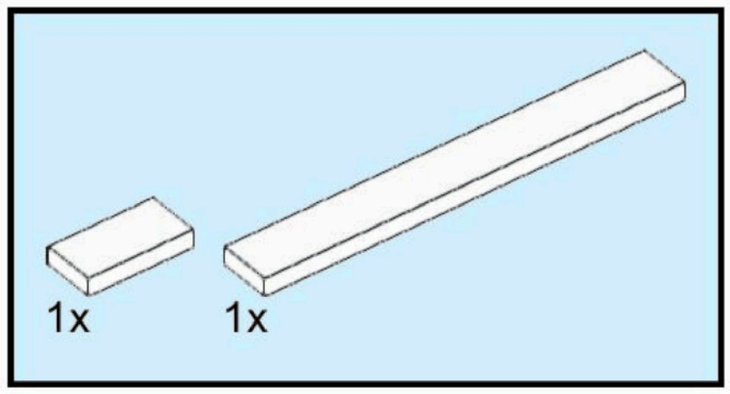

3

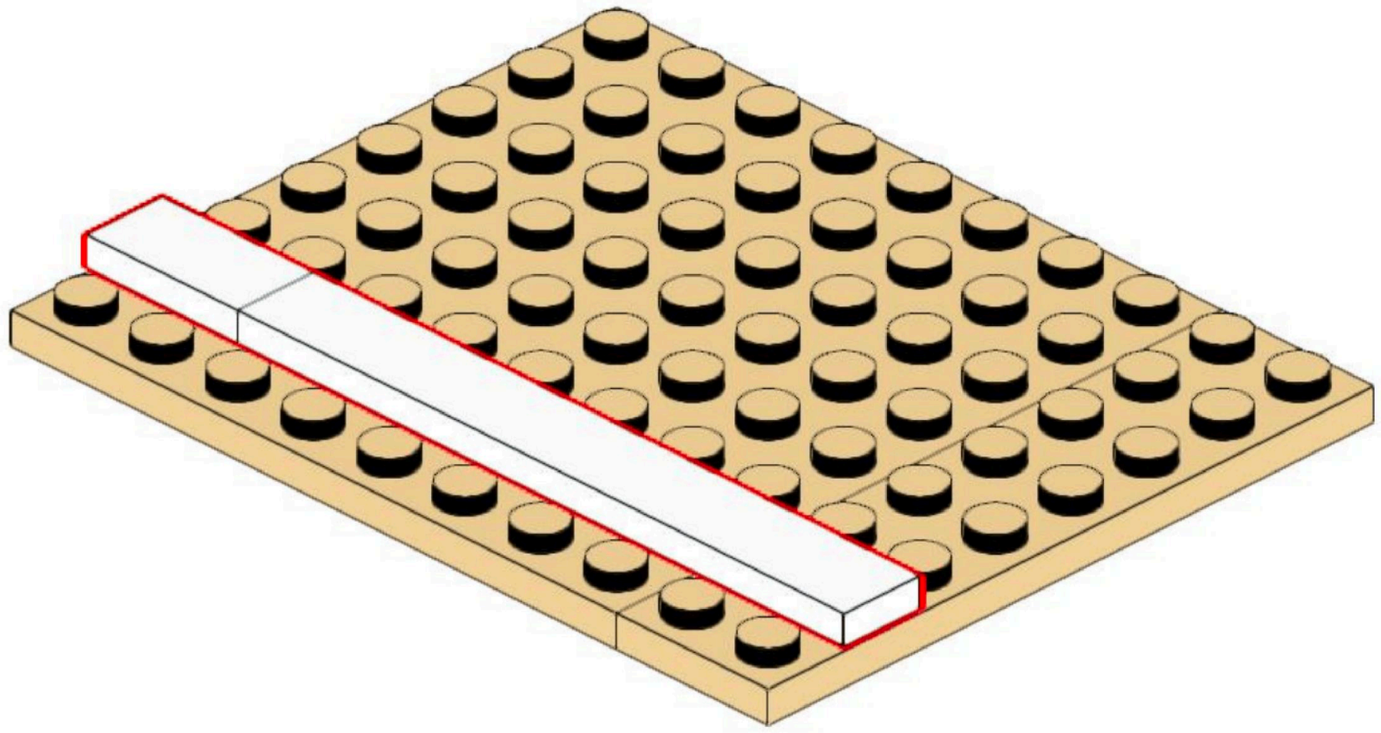

4

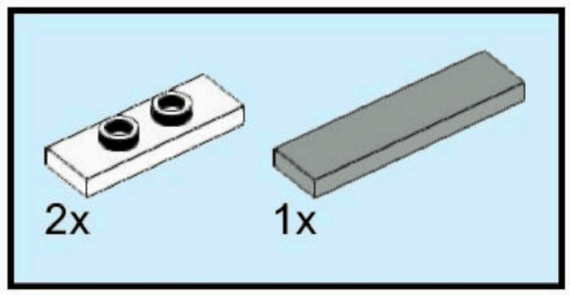

4

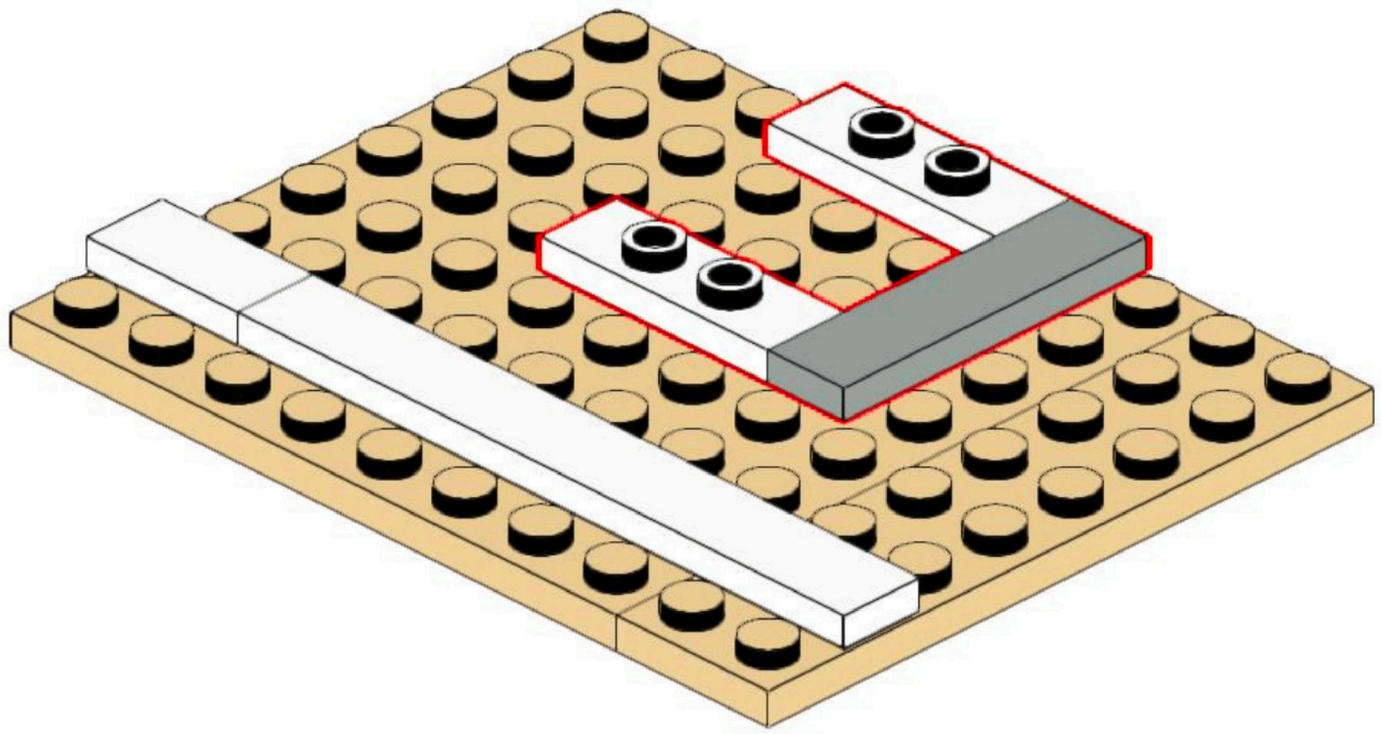

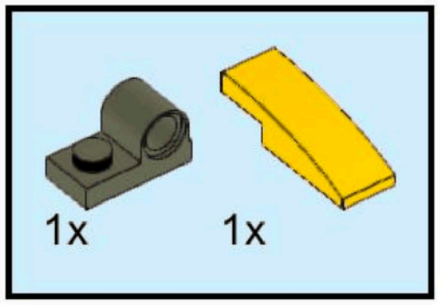

5

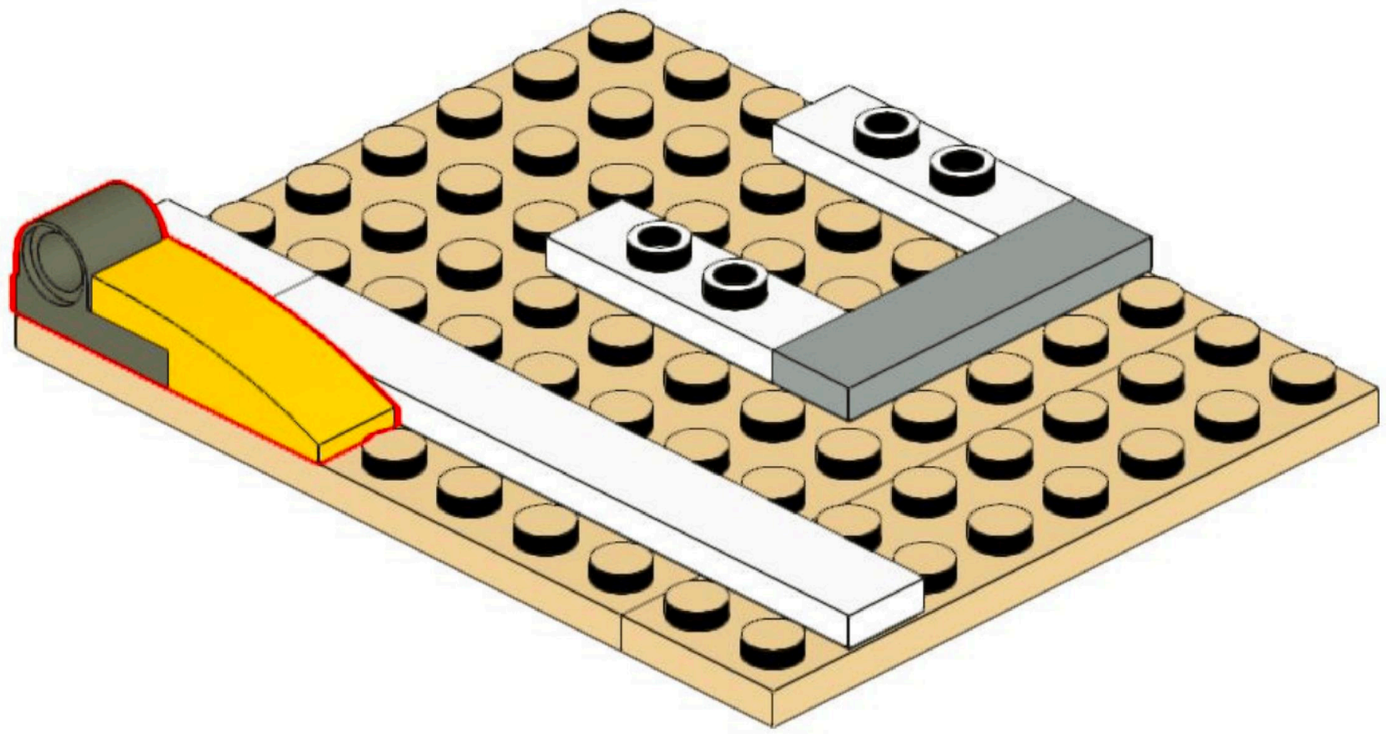

6

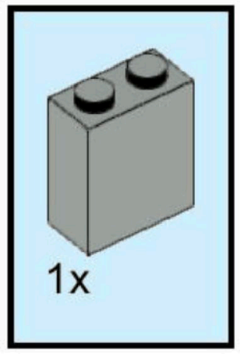
1x

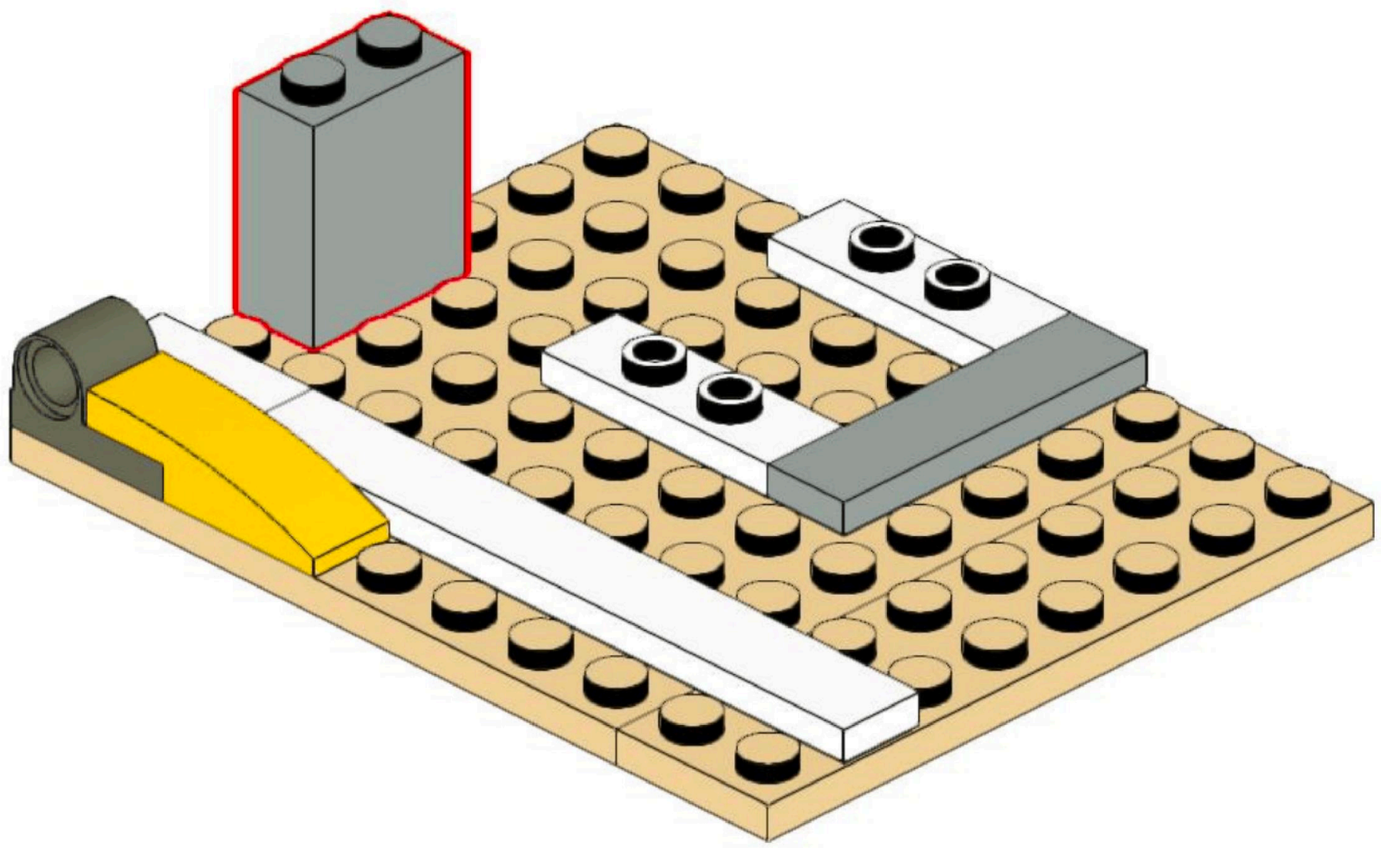

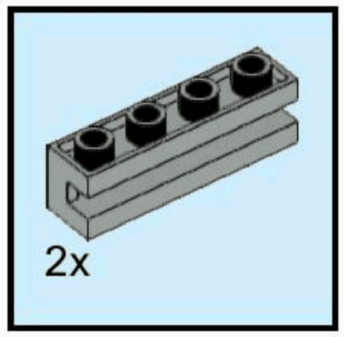
2x

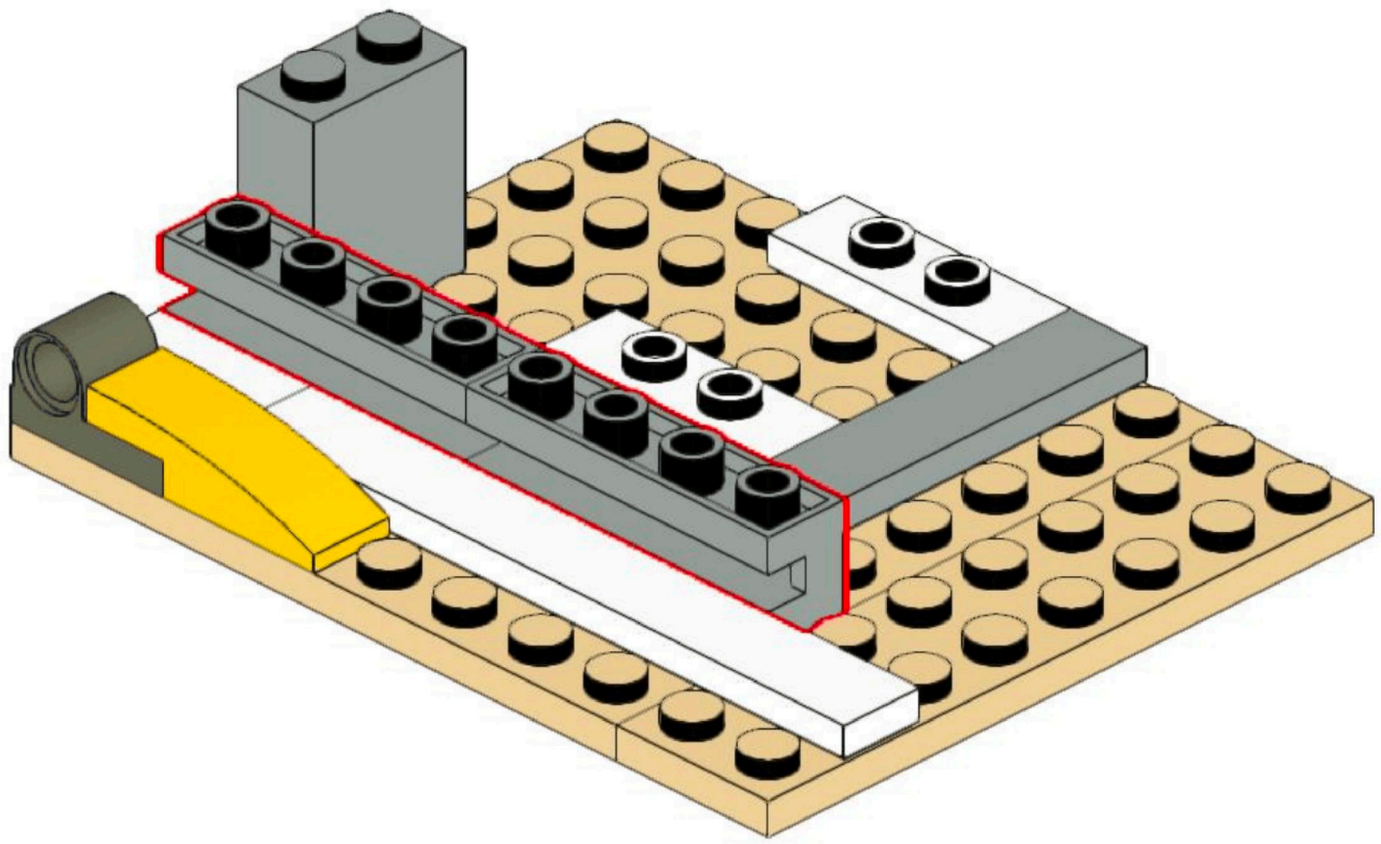

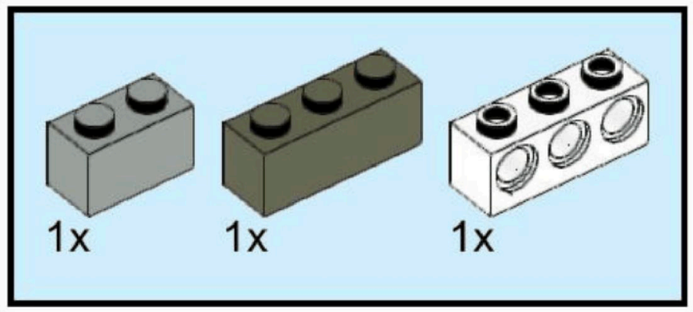
1x
1x
1x

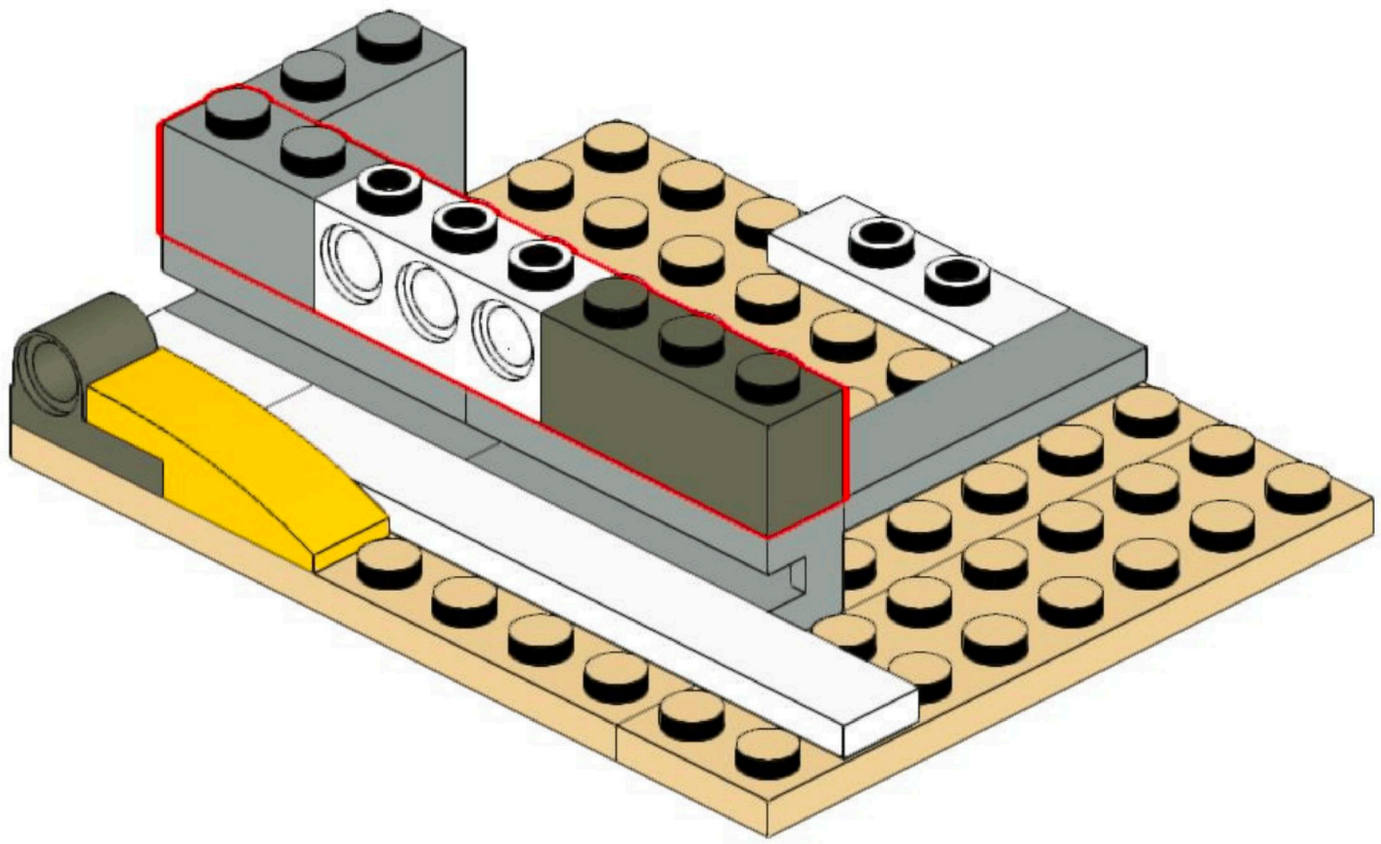

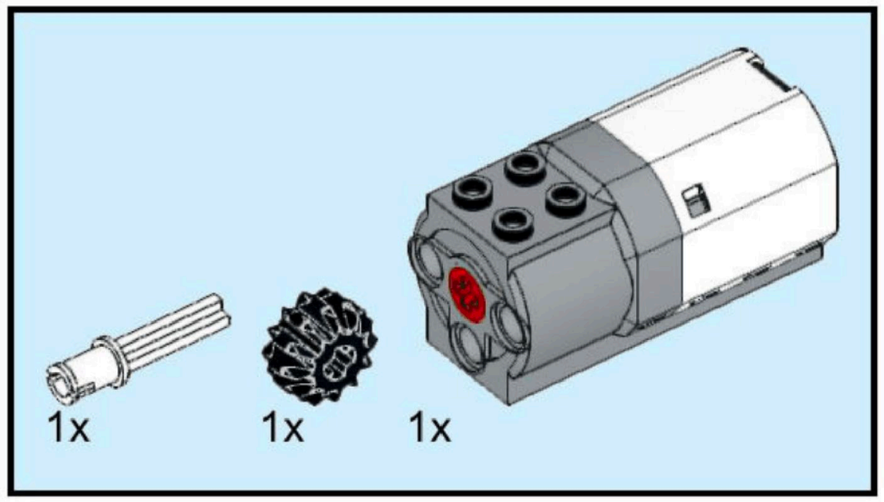
1x
1x
1x

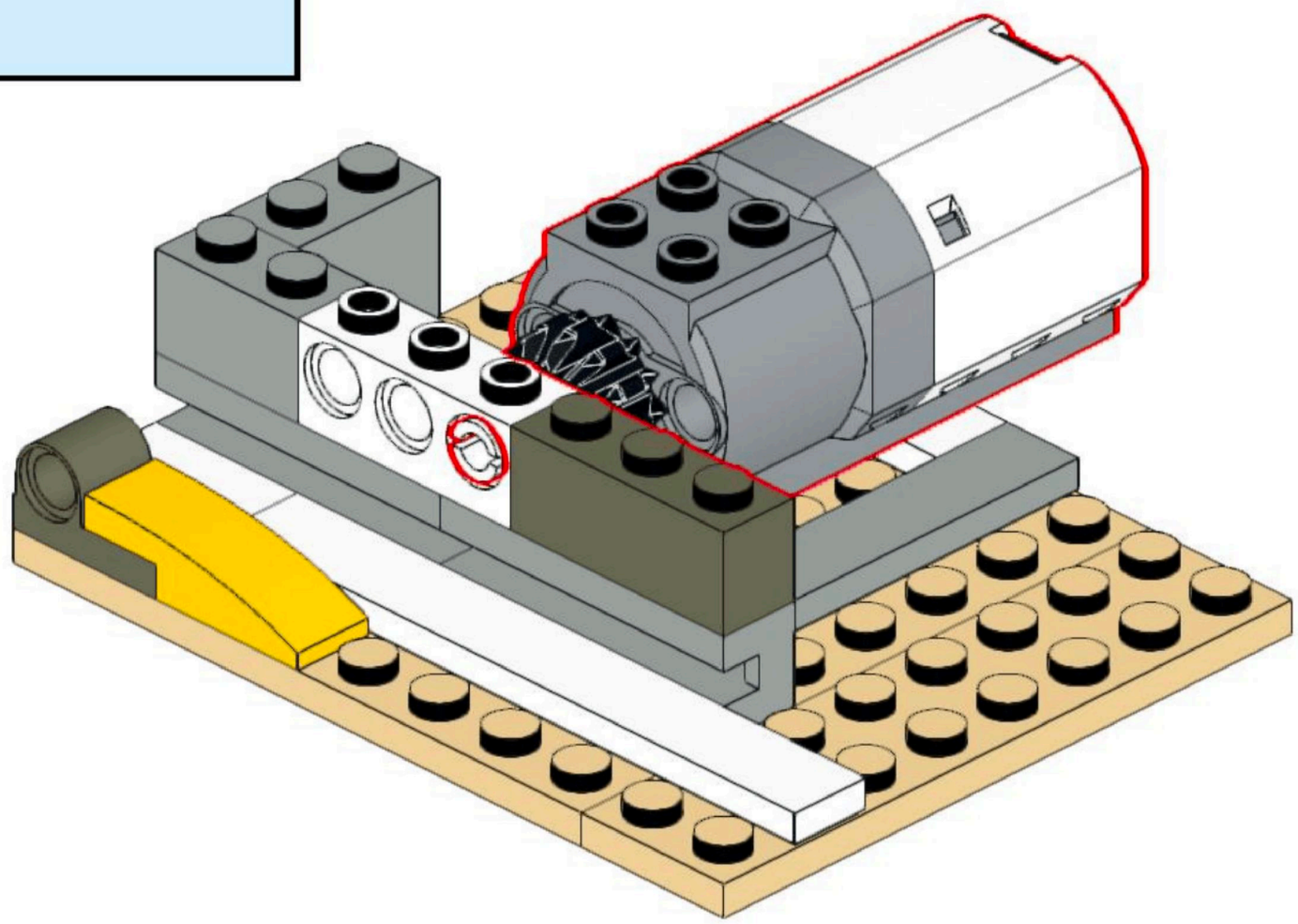

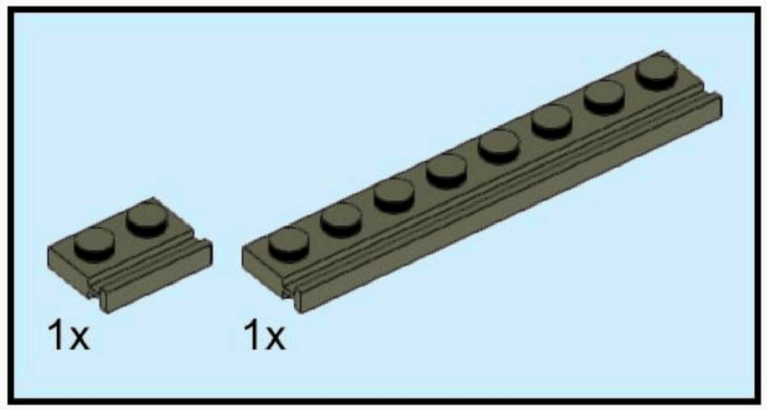
1x
1x

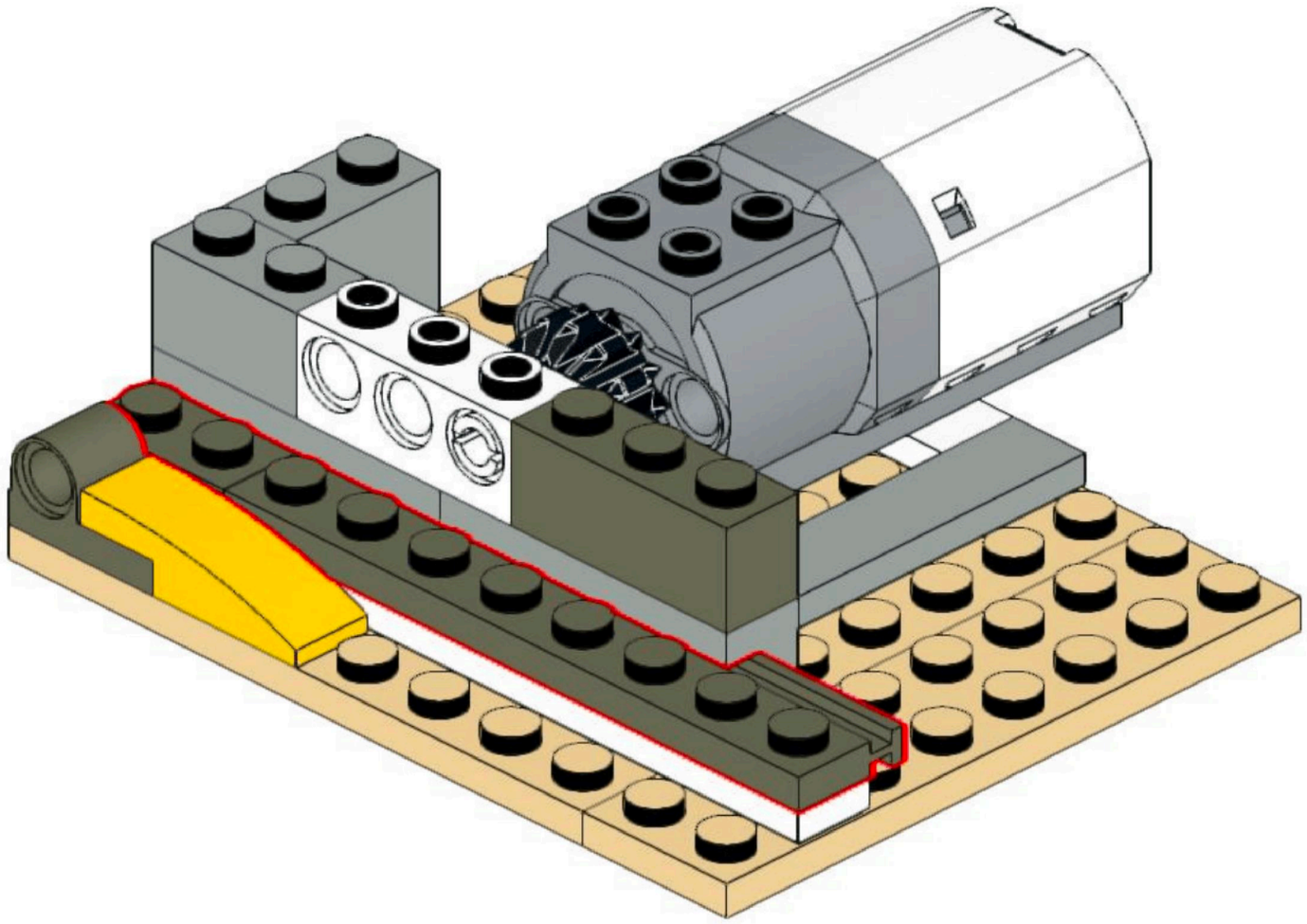

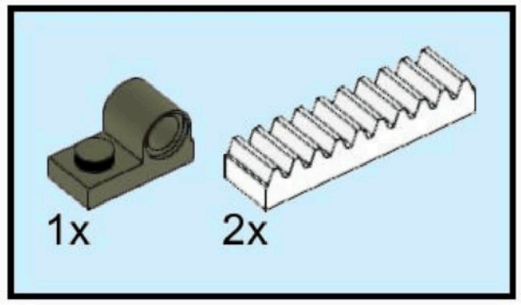

11

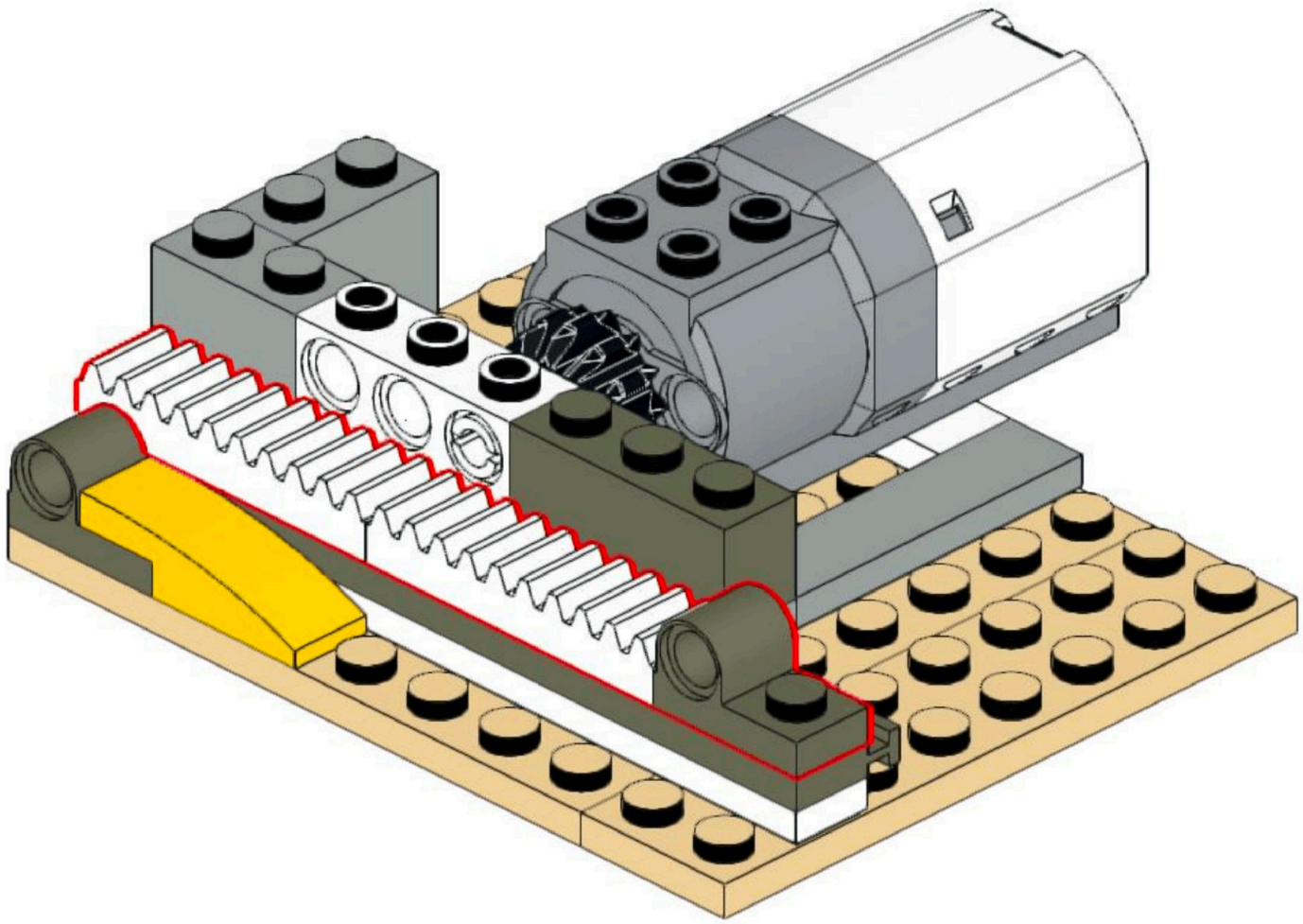

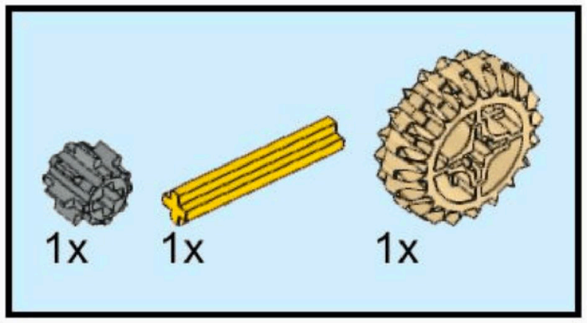
1x
1x
1x

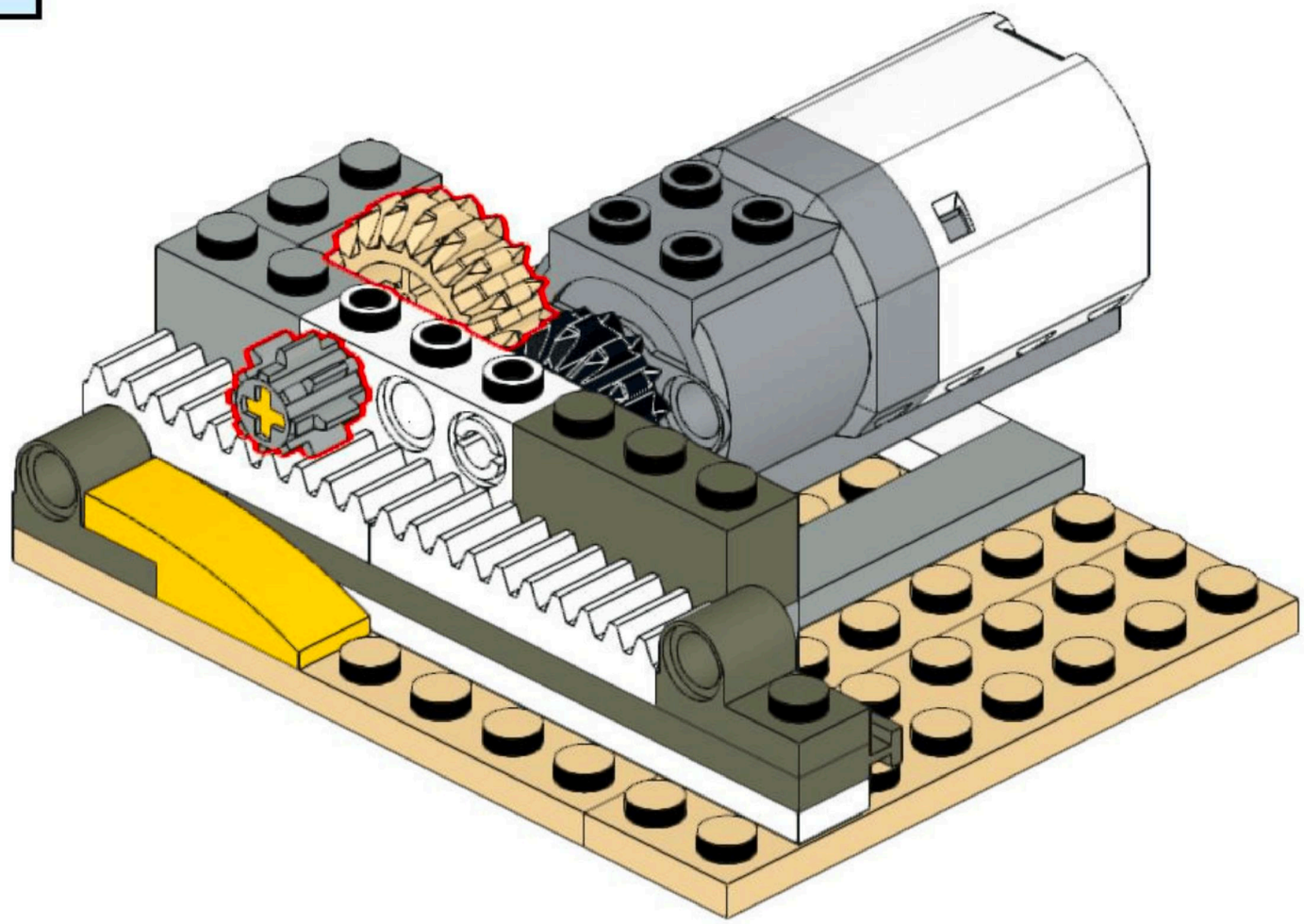

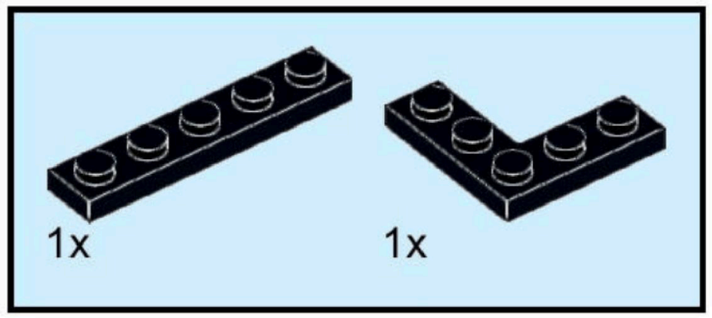

13

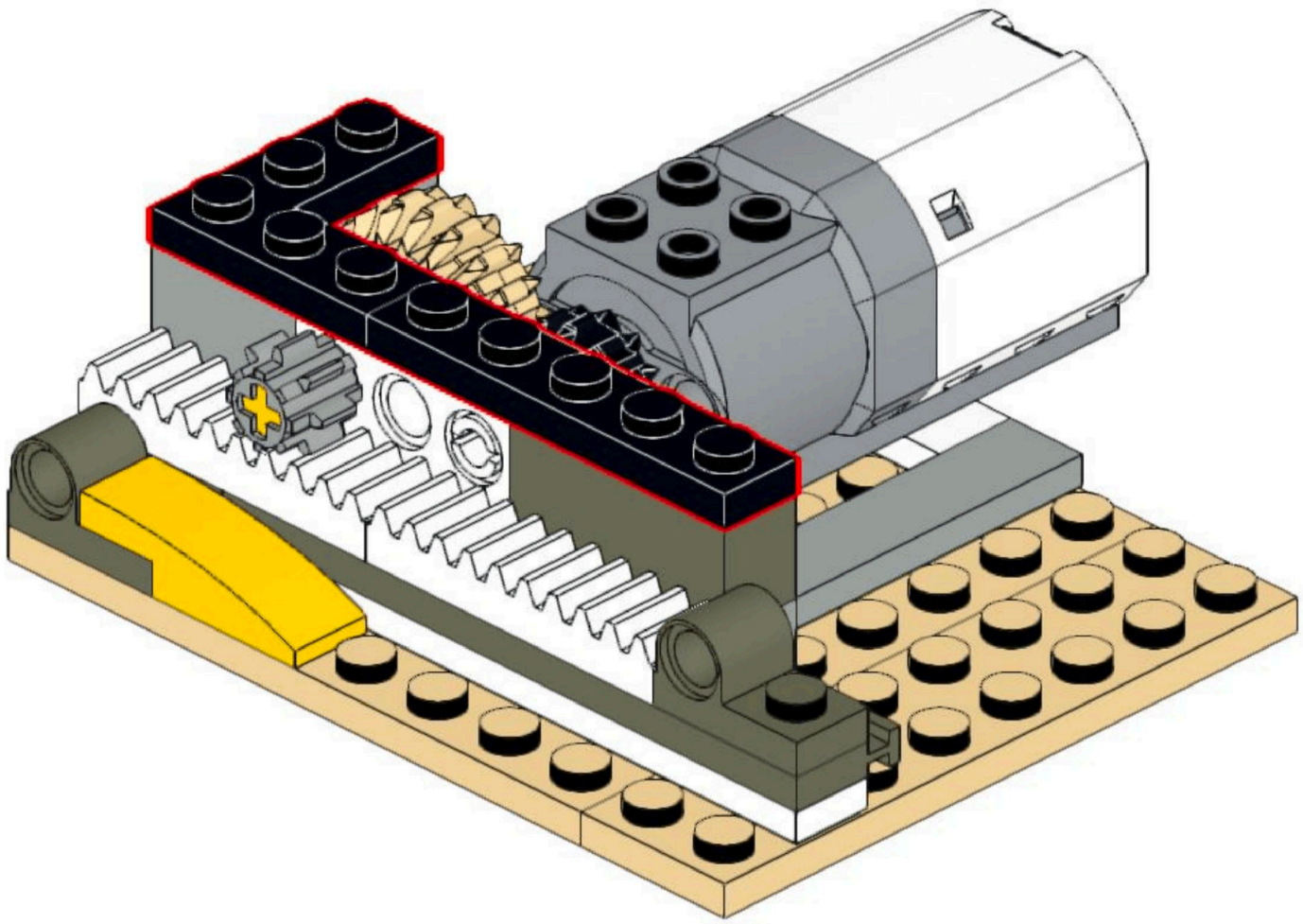

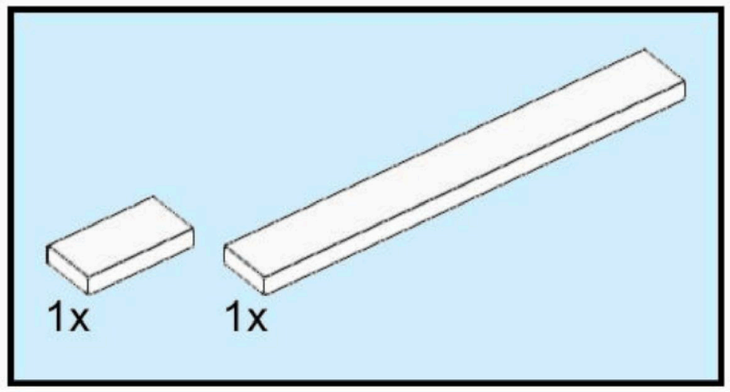
1x
1x

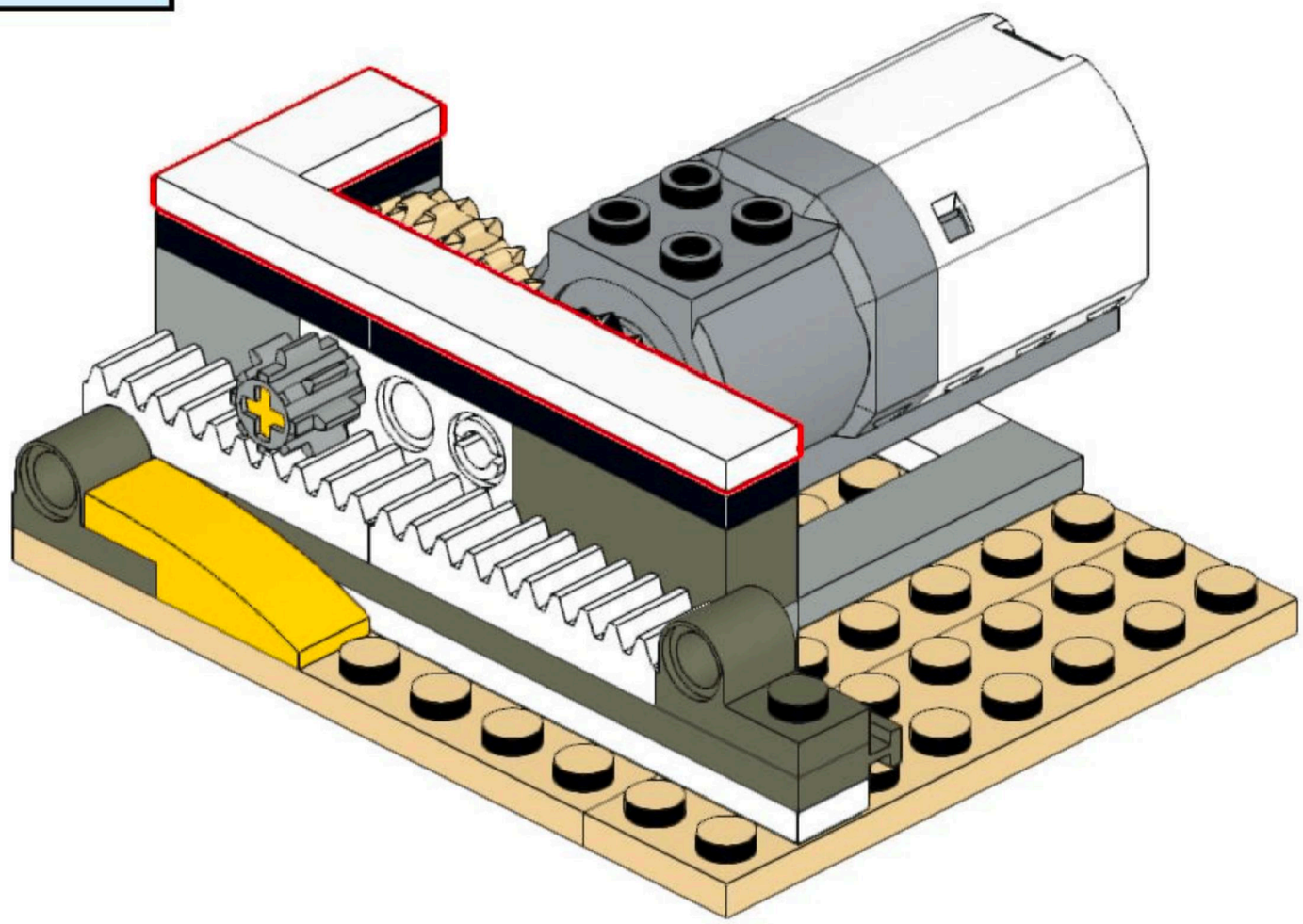

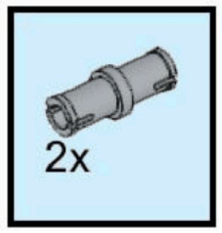
2x

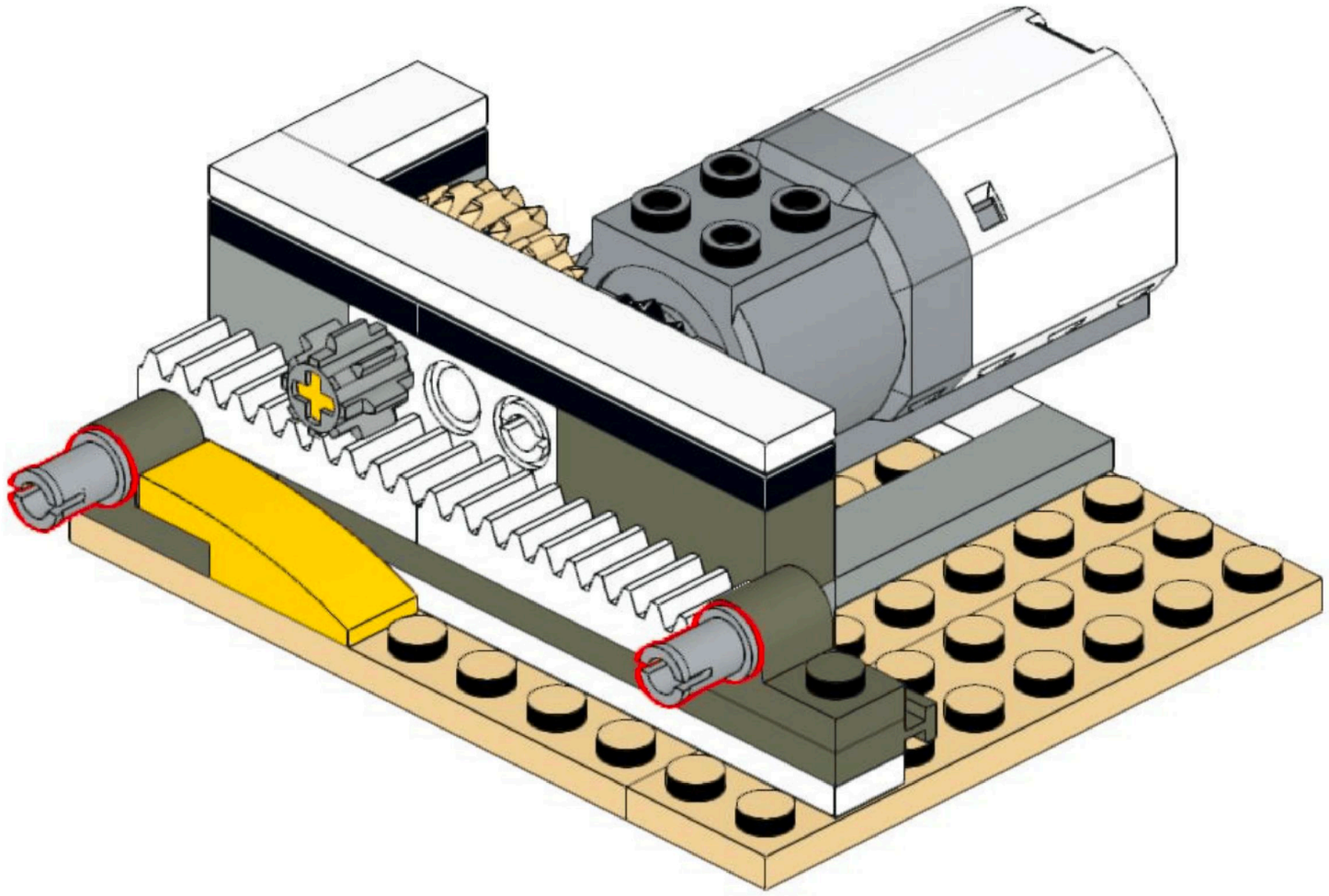

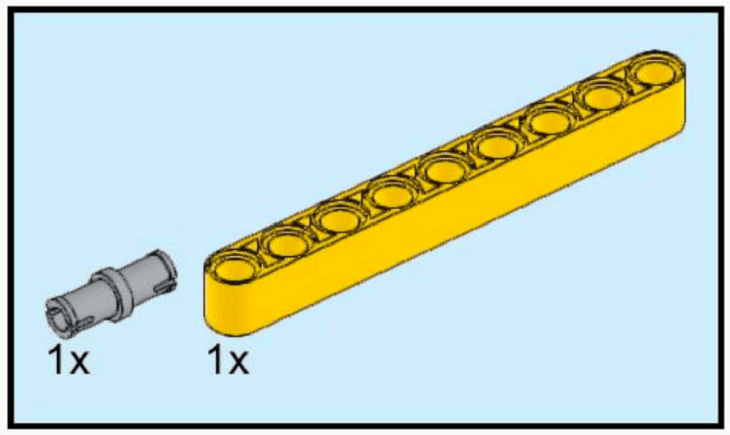
1x
1x

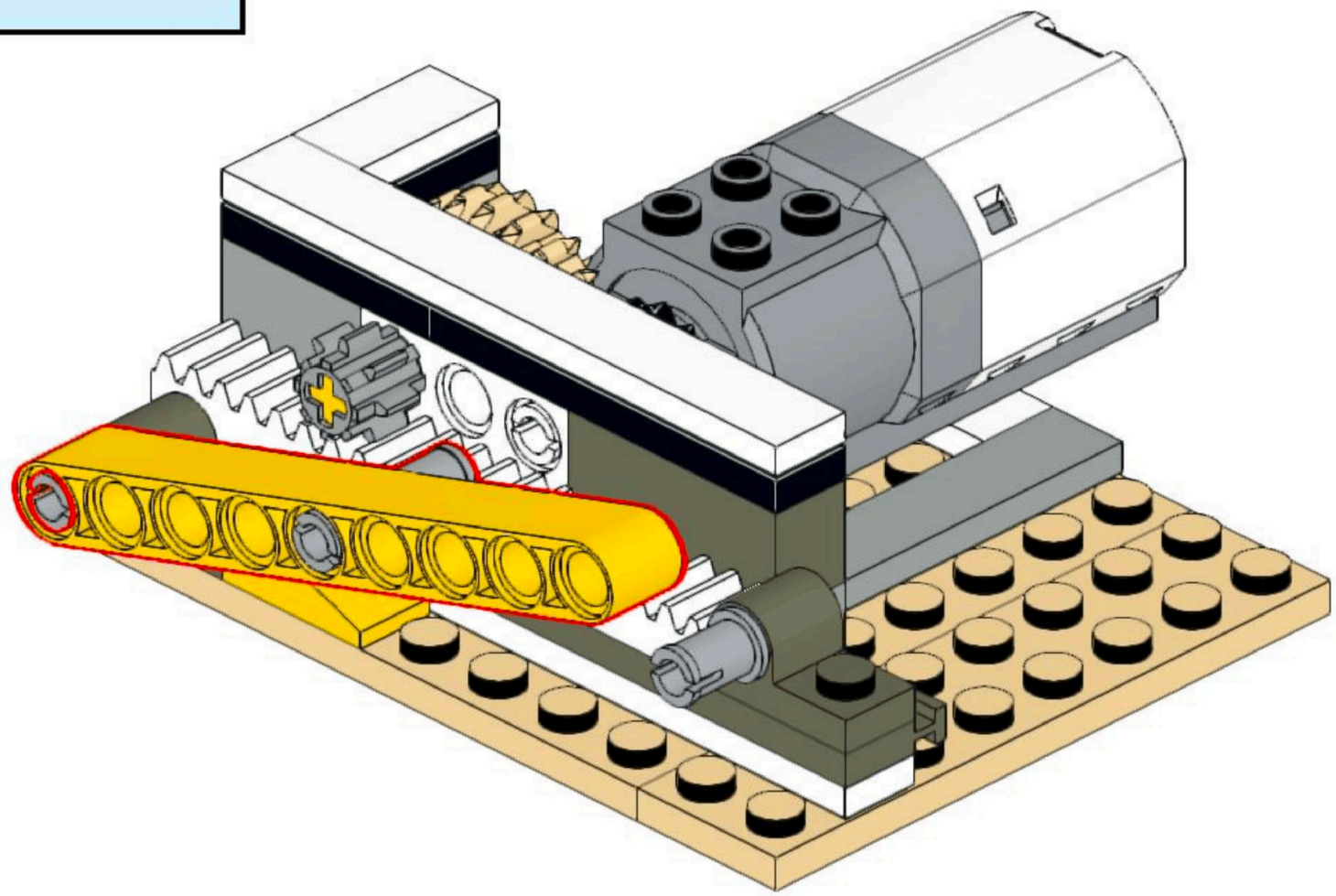

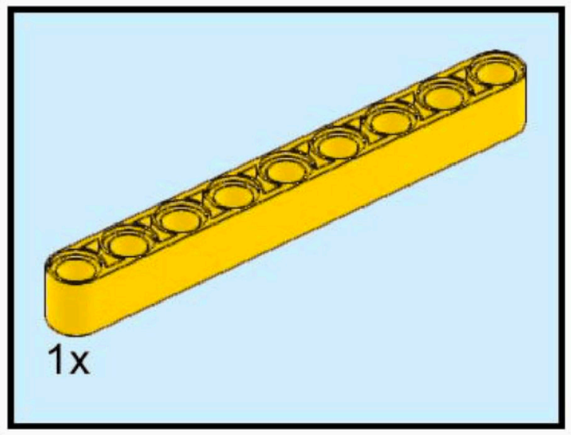
1x

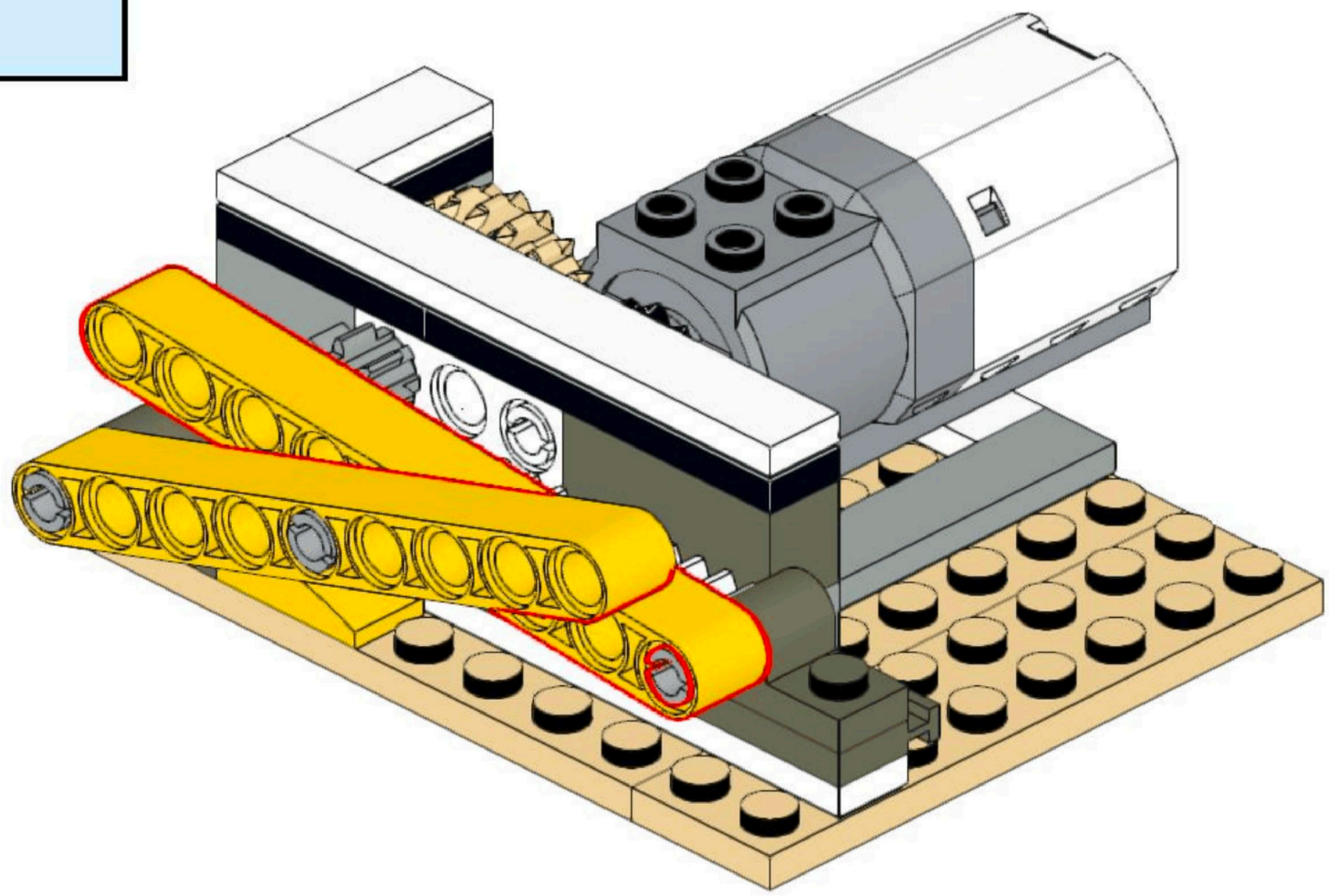

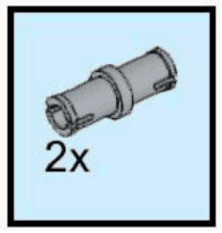
2x

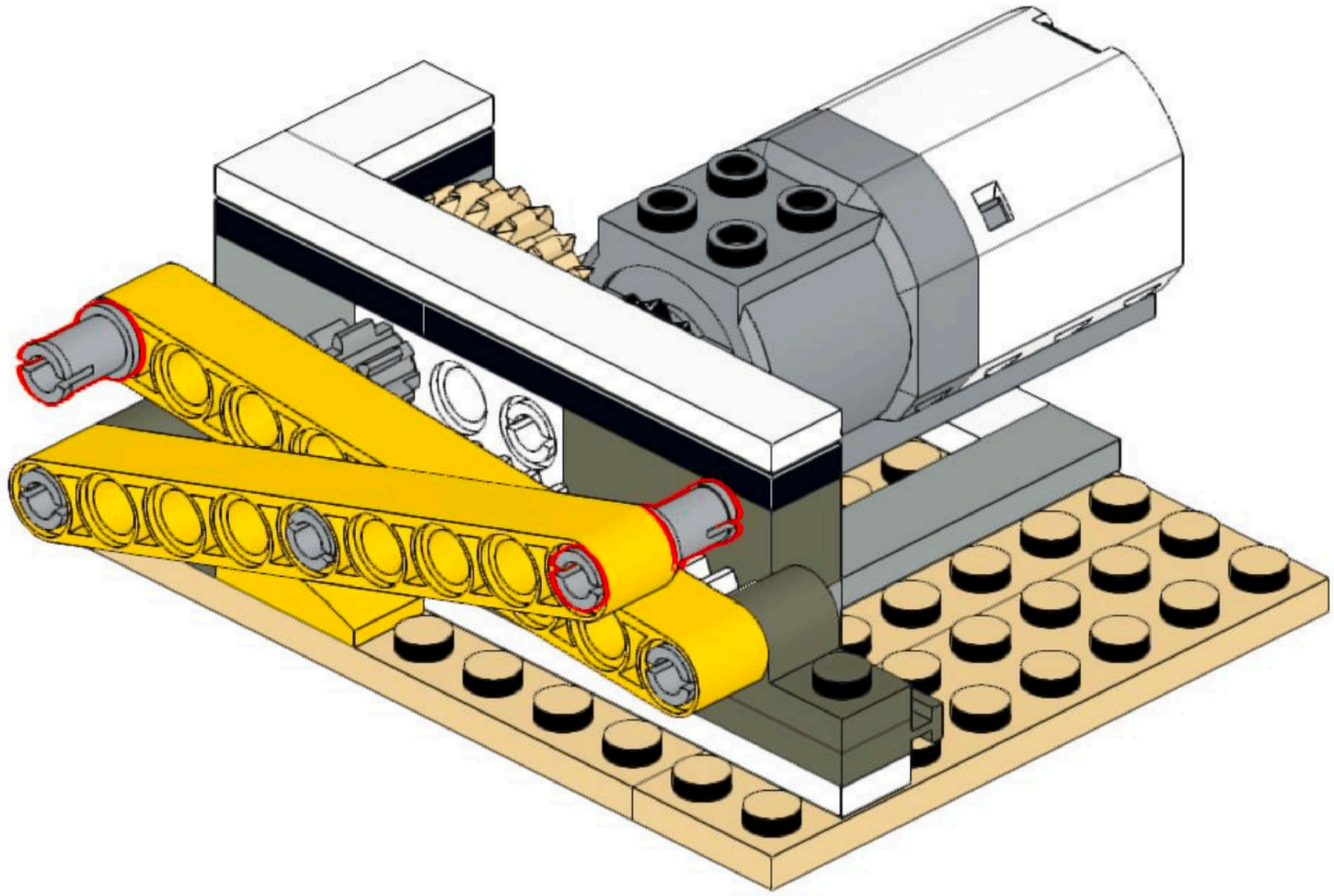

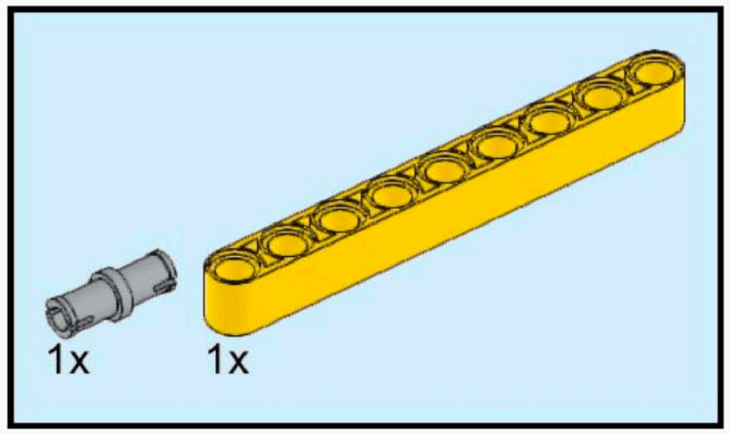
1x
1x

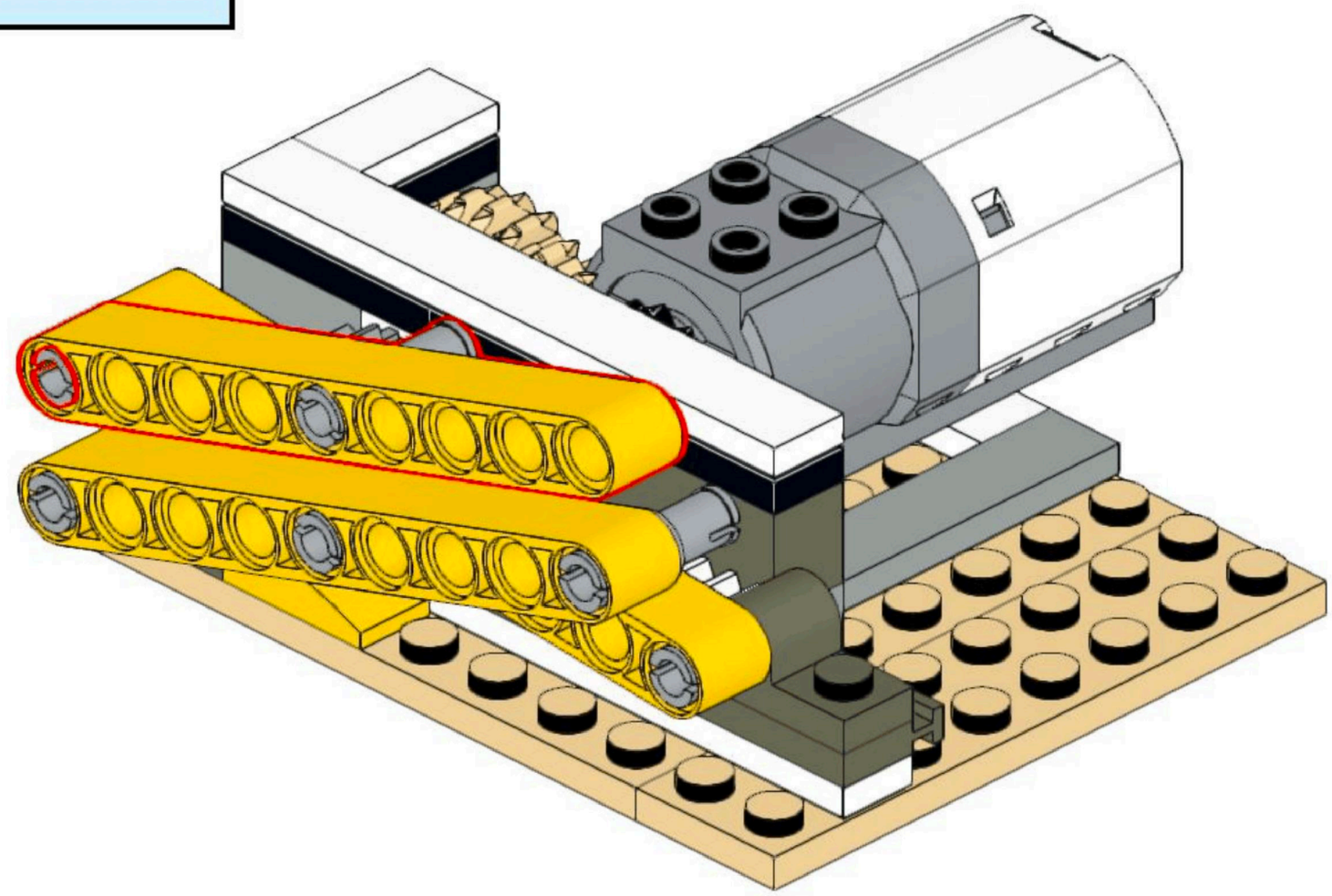

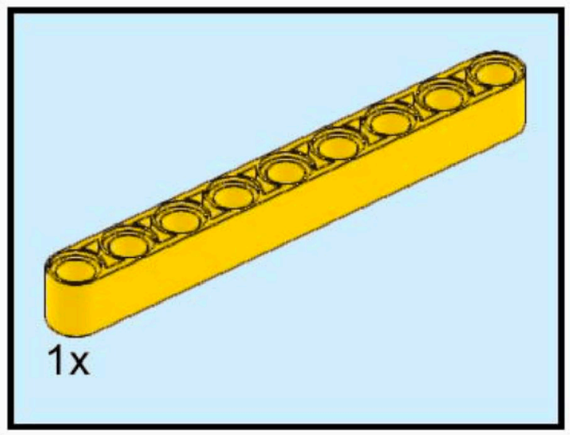
1x

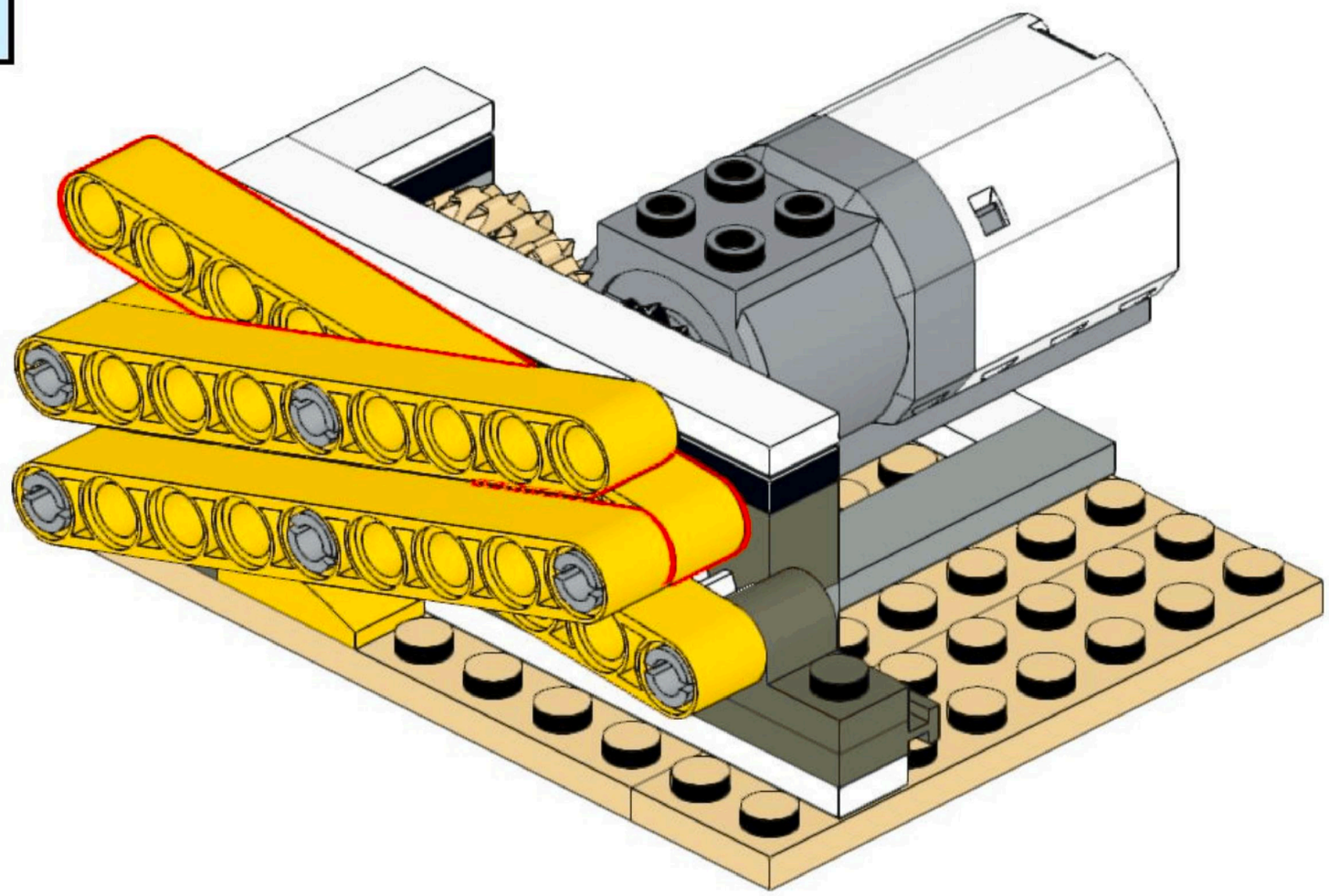

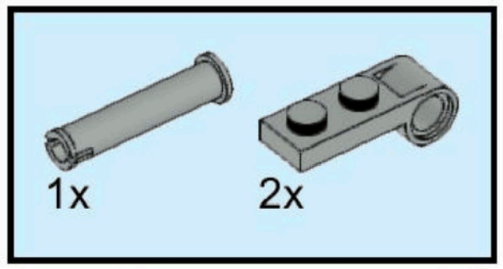

21

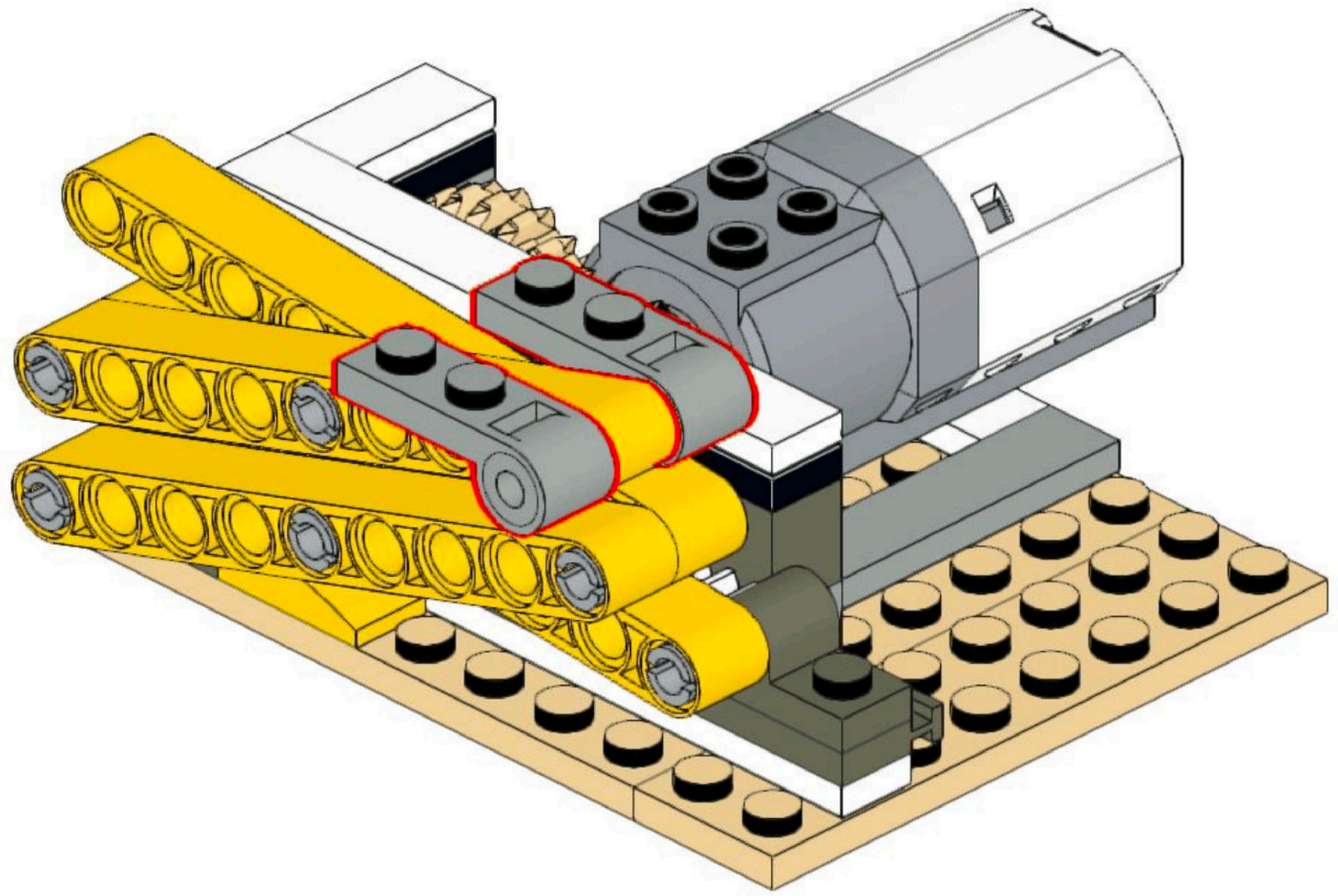

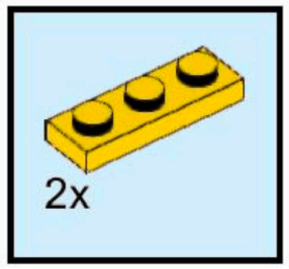
2x

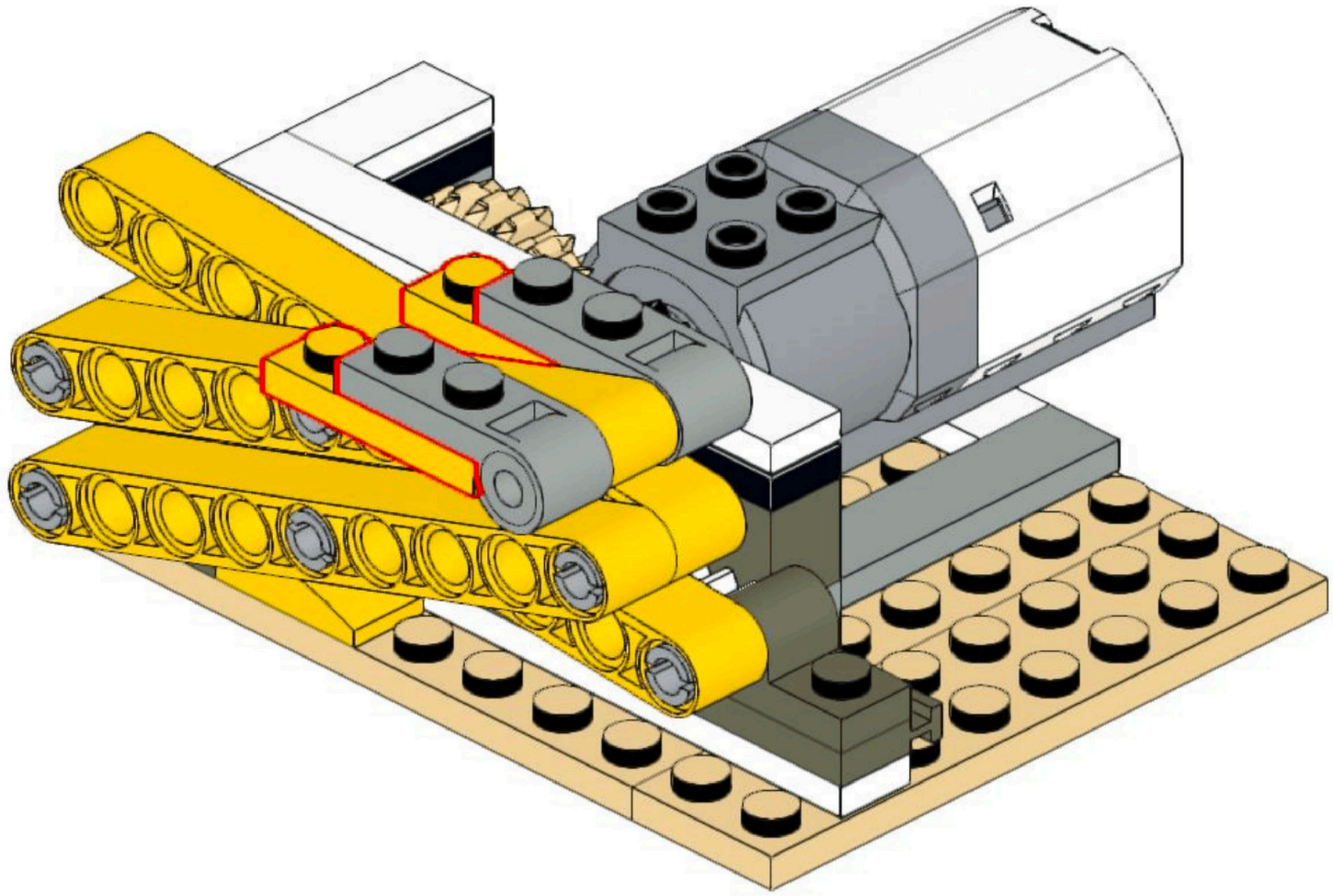

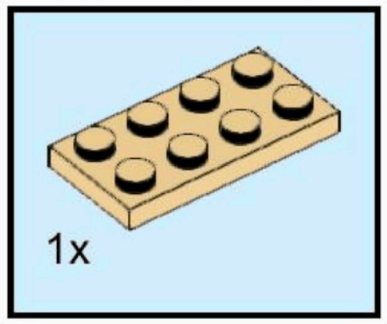
1x

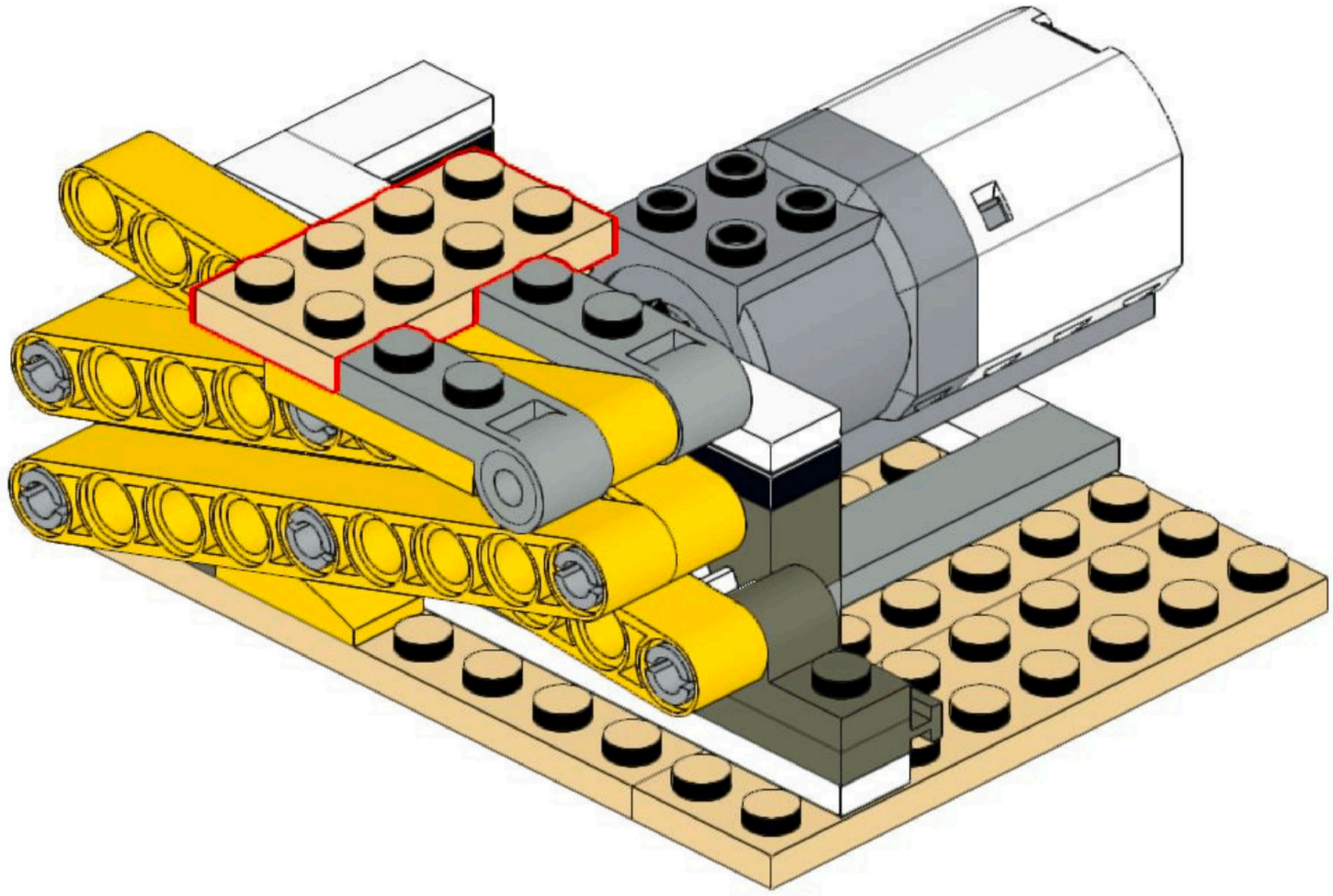

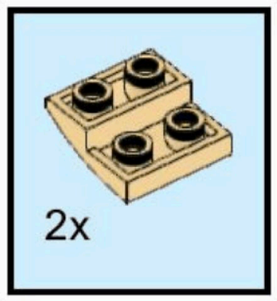

24

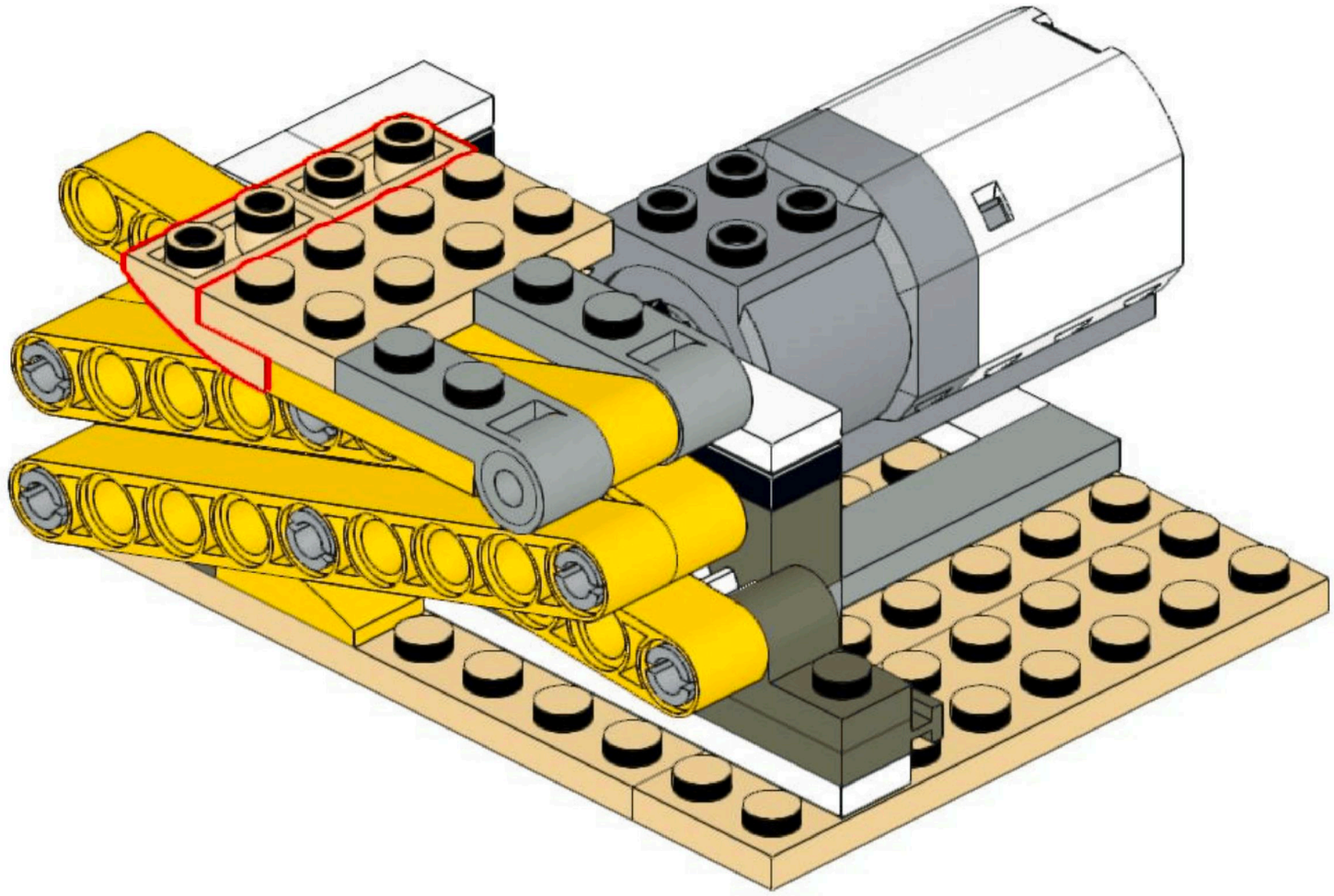

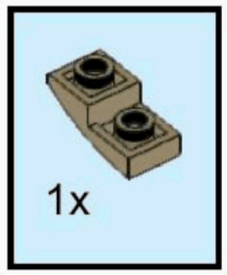
1x

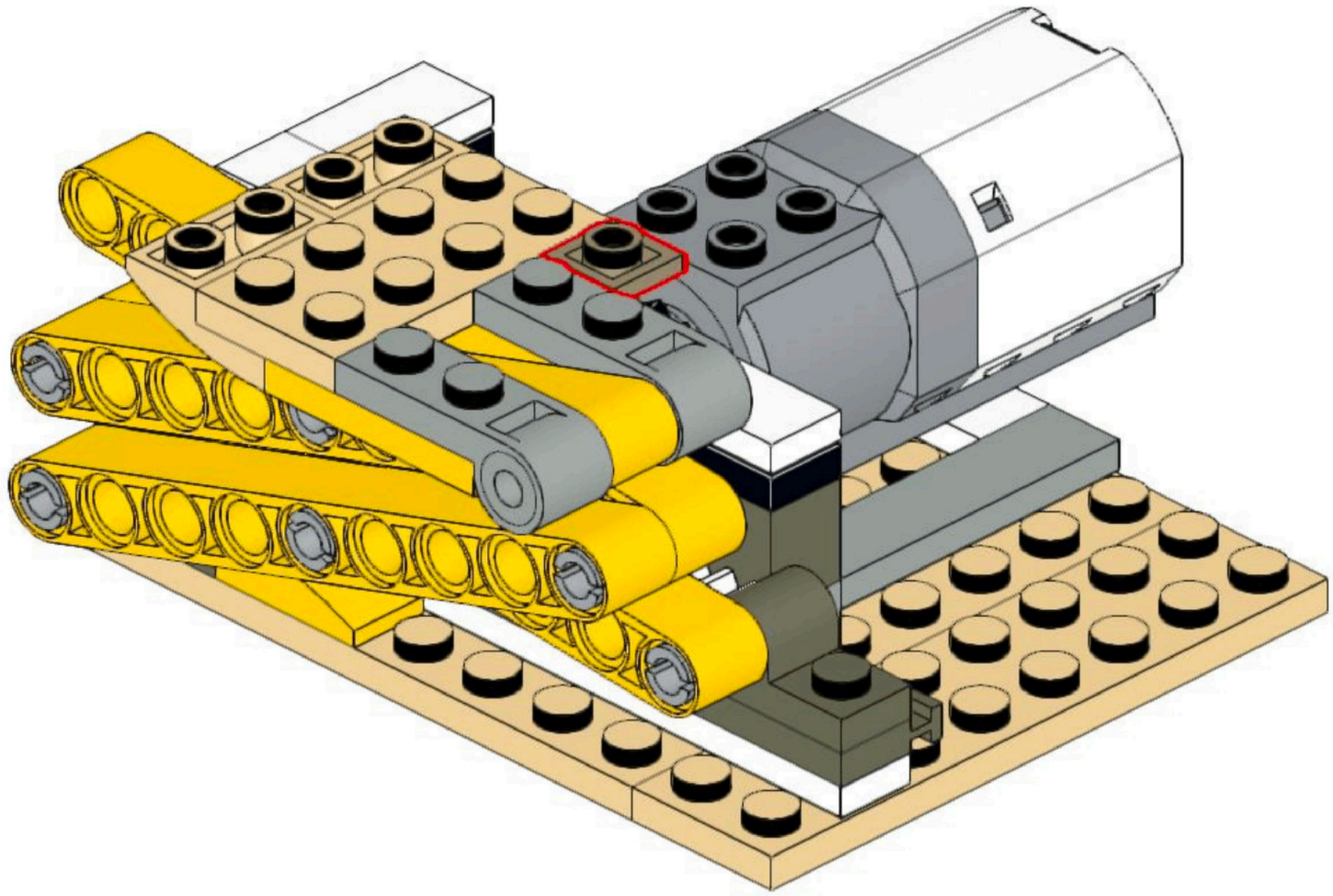

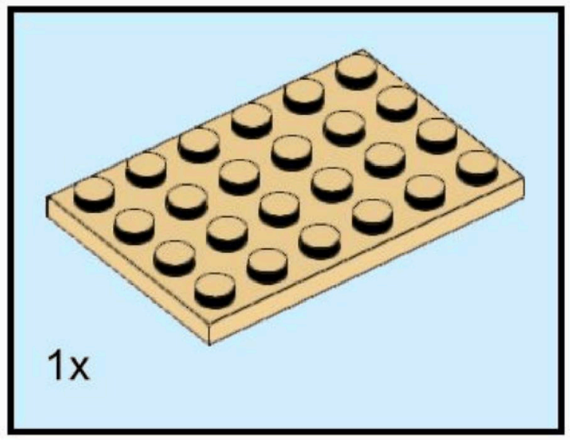
1x

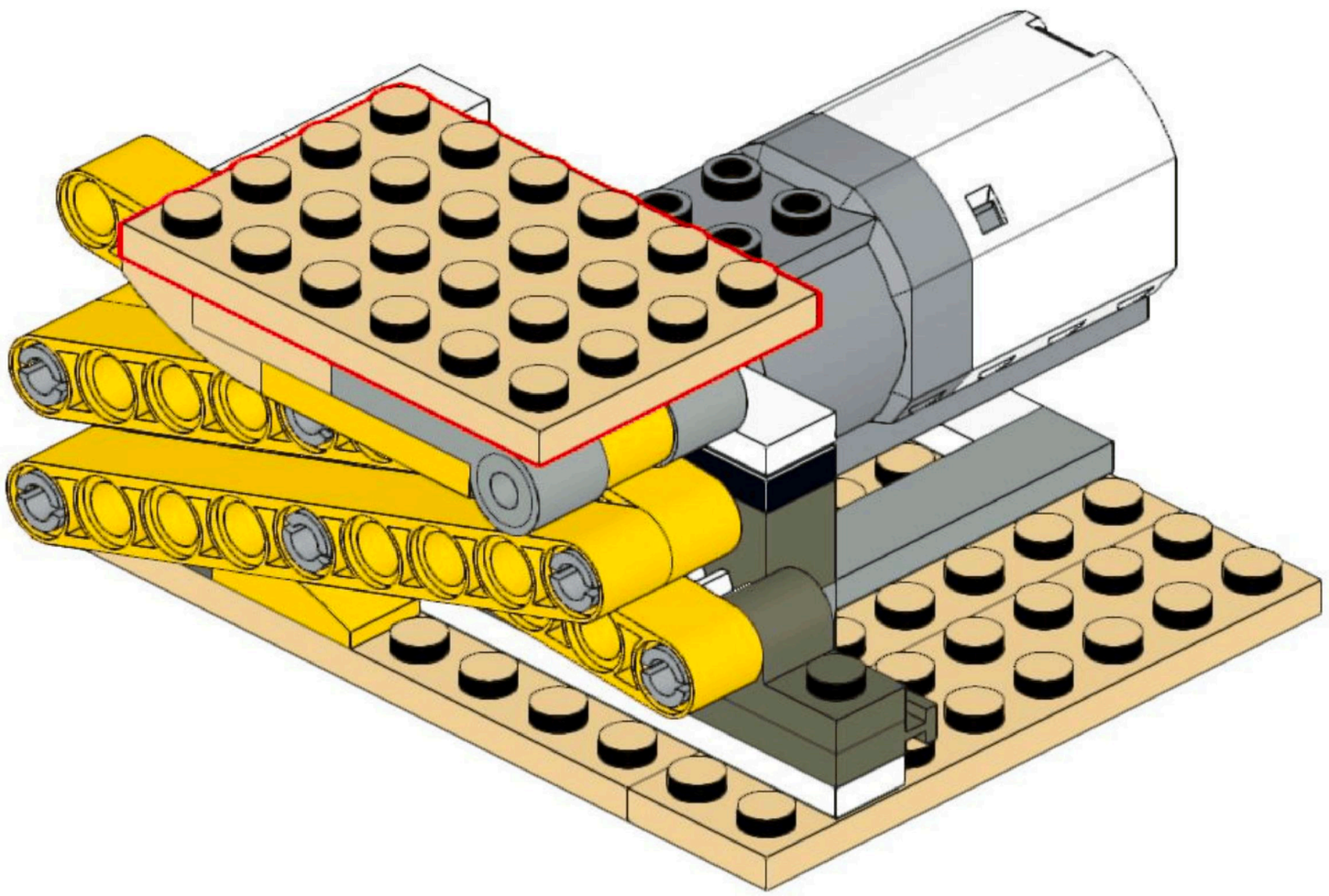

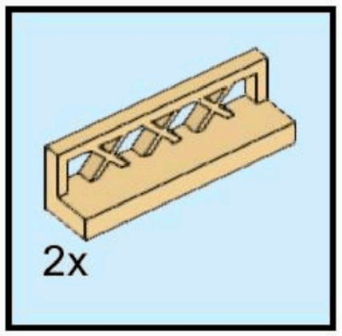
2x

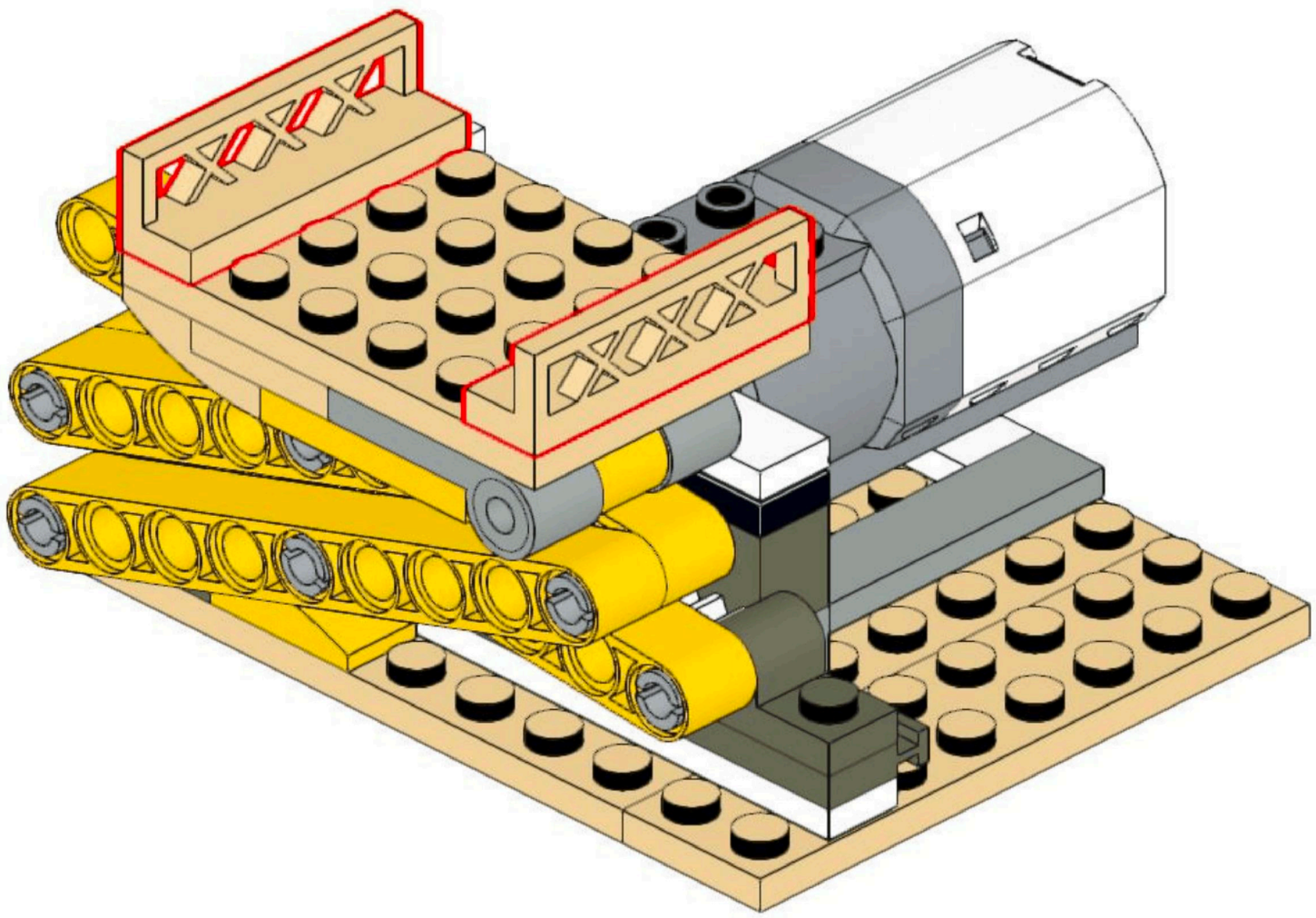

28

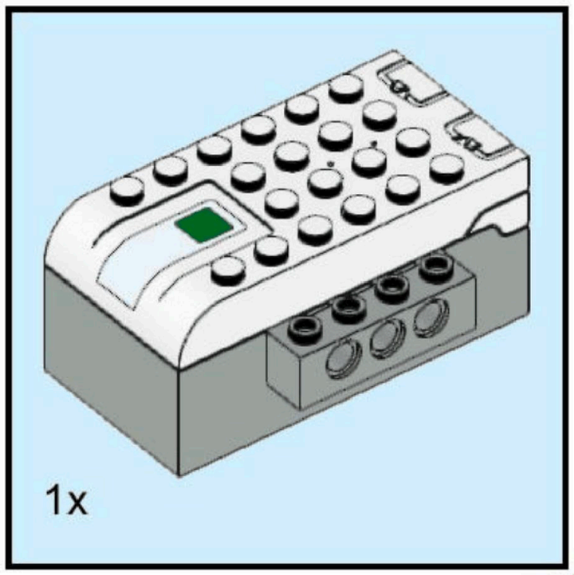

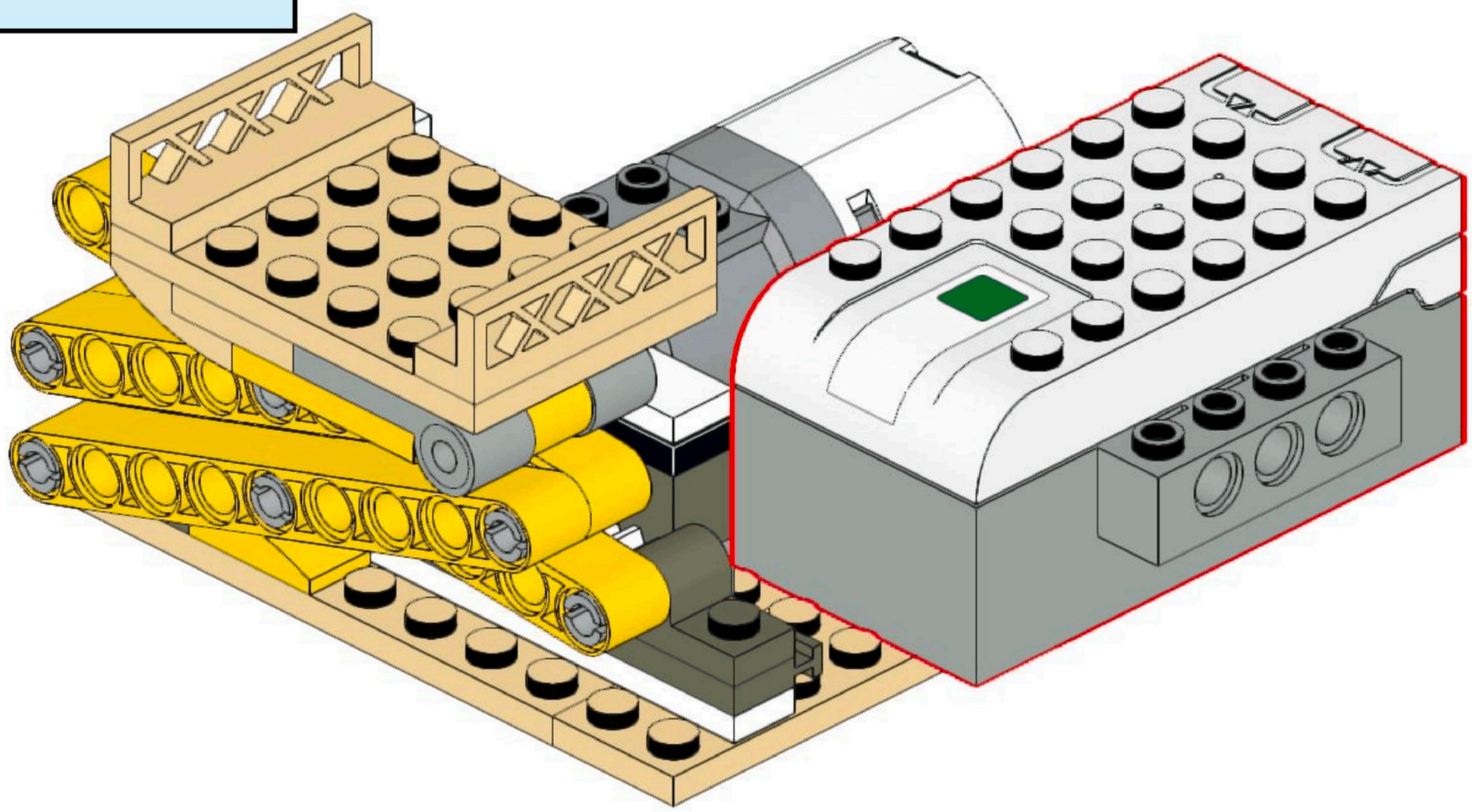

29

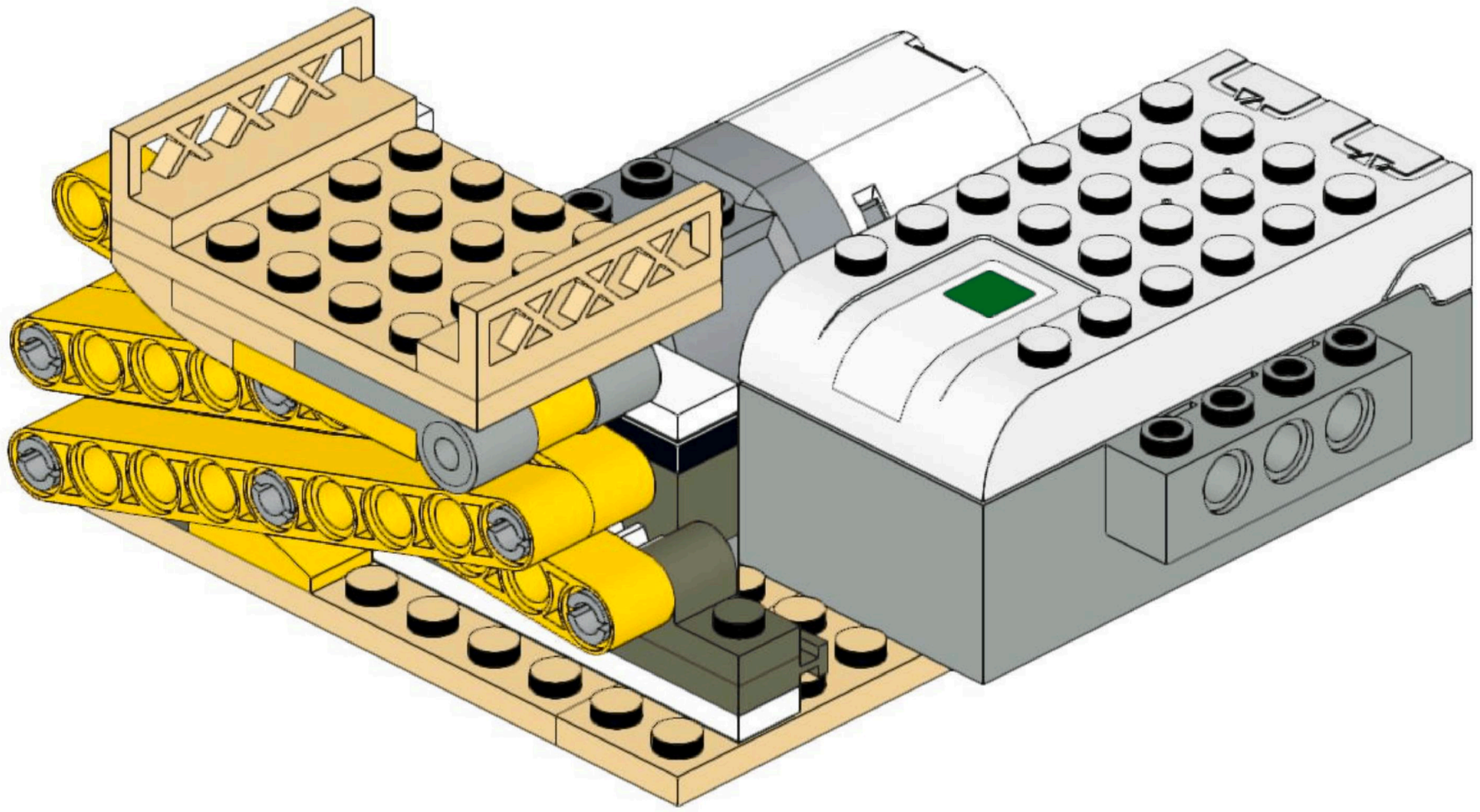

30